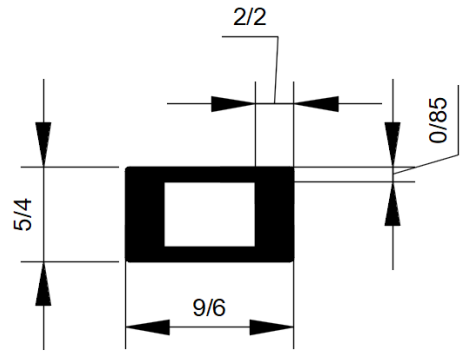

کد:

وزن: ۸۸گرم بر متر

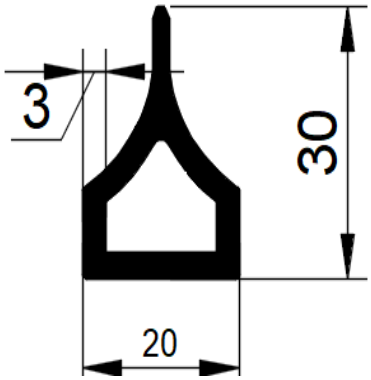

کد:

وزن: ۵۳۰گرم بر متر

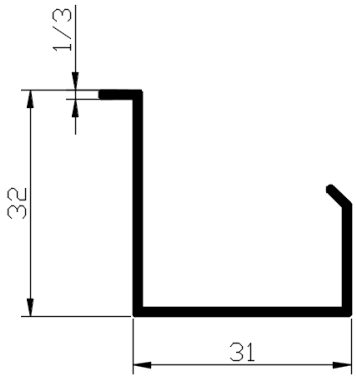

کد:

وزن: ۲۹۷گرم بر متر

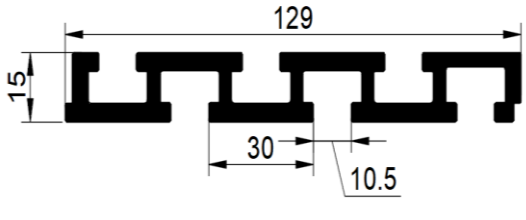

کد:

وزن: ۲۵۷۰گرم بر متر

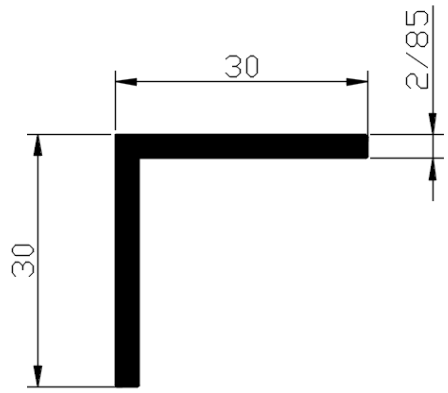

کد:

وزن: ۴۴۳گرم بر متر

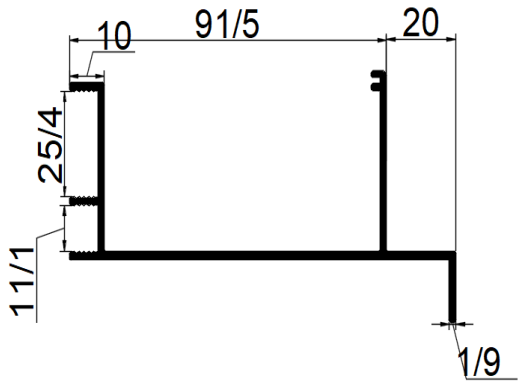

کد:

وزن: ۱۲۲۰گرم بر متر

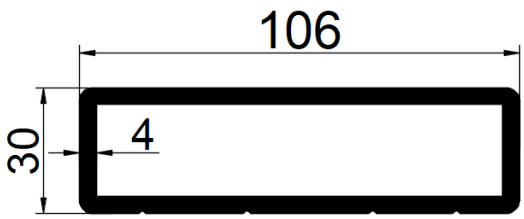

کد:

وزن: ۲۷۸۱گرم بر متر

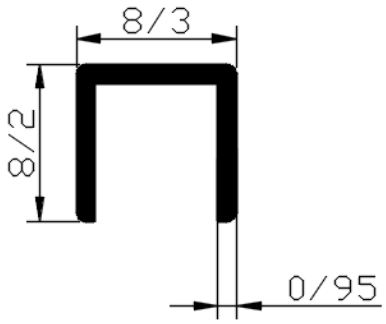

کد:

وزن: ۵۹ گرم بر متر

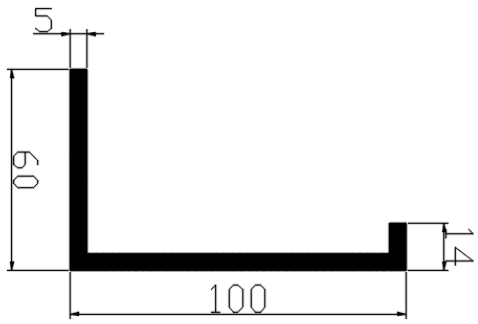

کد:

وزن: ۲۲۱۴گرم بر متر

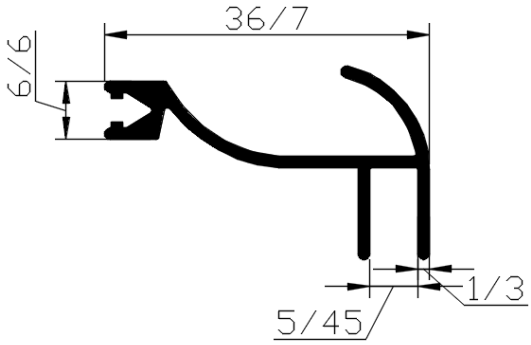

کد:

وزن: ۳۱۵ گرم بر متر

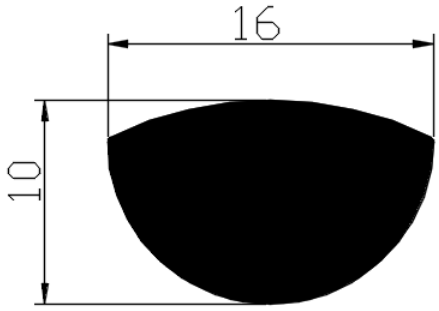

کد:

وزن: ۳۴۰گرم بر متر

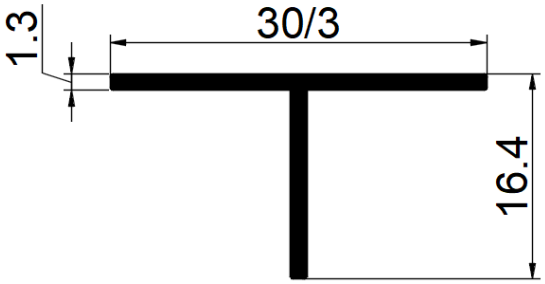

کد:

وزن:۱ ۱۶ گرم بر متر

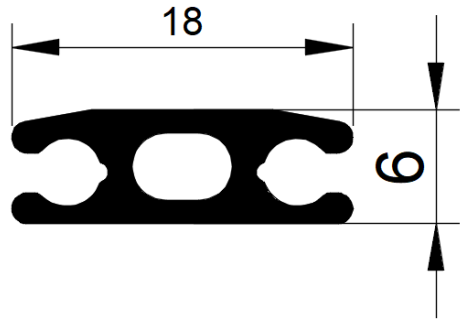

کد:

وزن:۱۶۸ گرم بر متر

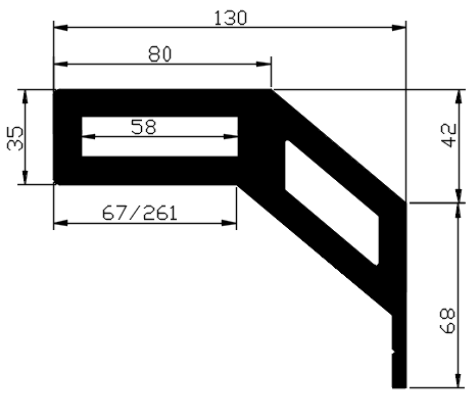

کد:

وزن: ۱۰۰۰گرم بر متر

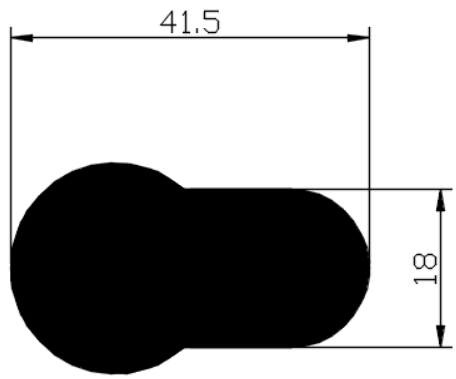

کد:

وزن: ۲۰۶۲گرم بر متر

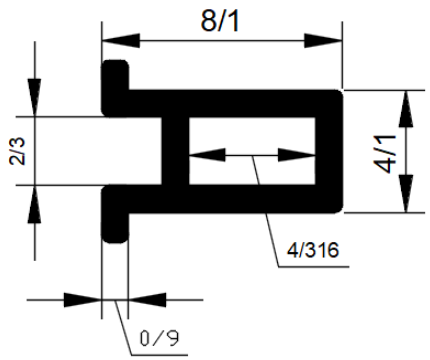

کد:

وزن: ۵۵گرم بر متر

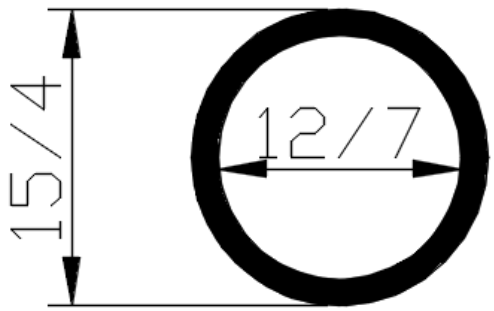

کد:

وزن: ۱۶۲گرم بر متر

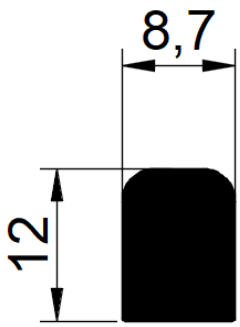

کد:

وزن:۲۶۸ گرم بر متر

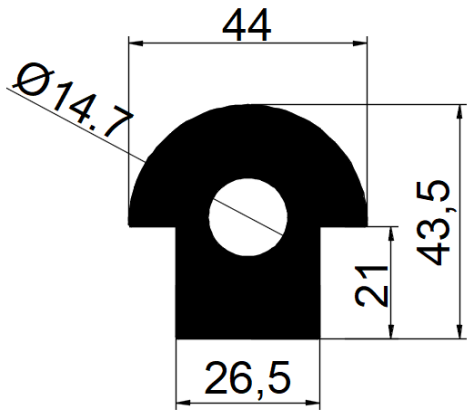

کد:

وزن:۳۱۶۱ گرم بر متر

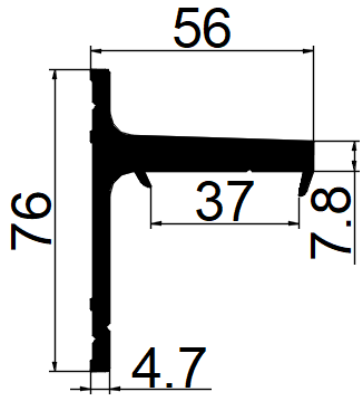

کد:

وزن: ۲۱۶۰گرم بر متر

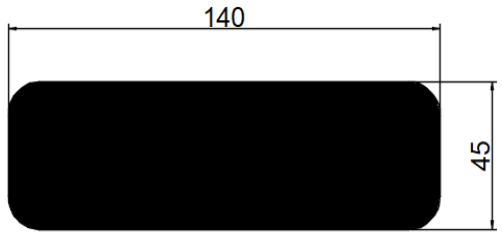

کد:

وزن: ۱۶۷۷گرم بر متر

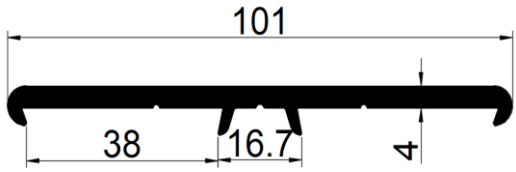

کد:

وزن: ۱۱۸۳ گرم بر متر

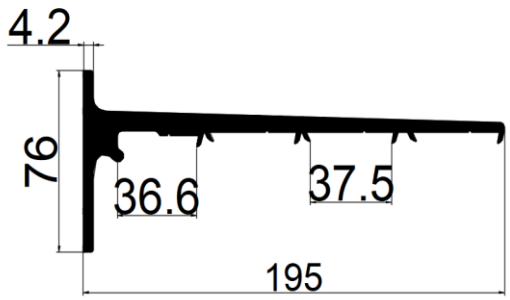

کد:

وزن: ۴۹۱۹گرم بر متر

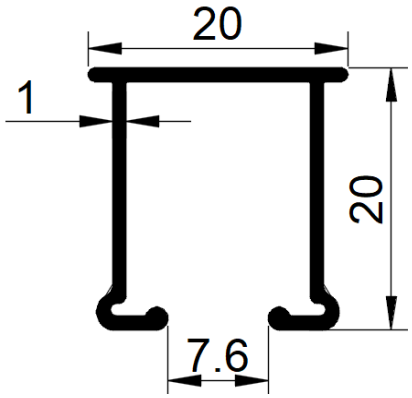

کد:

وزن: گرم بر متر

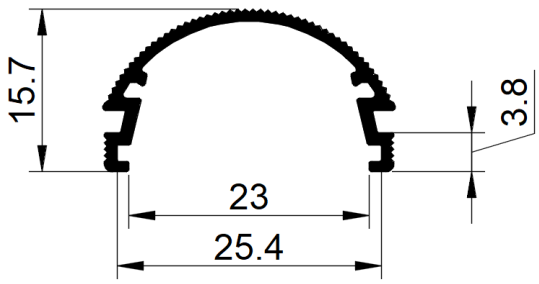

کد:

وزن: ۱۷۳گرم بر متر

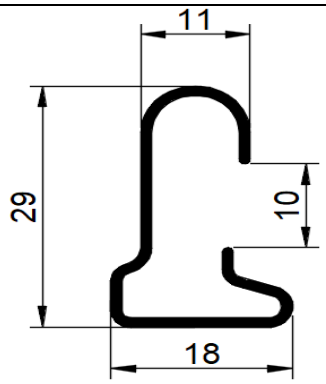

کد:

وزن: ۲۱۷ گرم بر متر

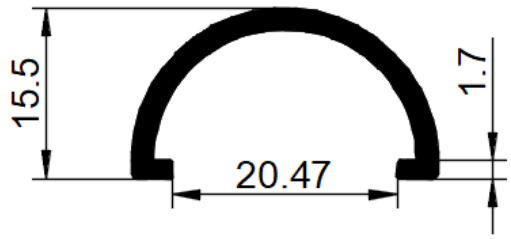

کد:

وزن: ۲۵۳گرم بر متر

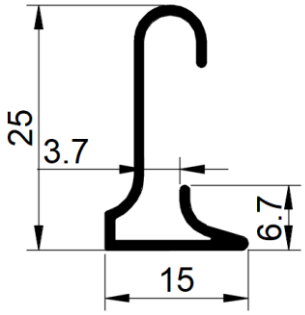

کد:

وزن: ۱۵۸گرم بر متر

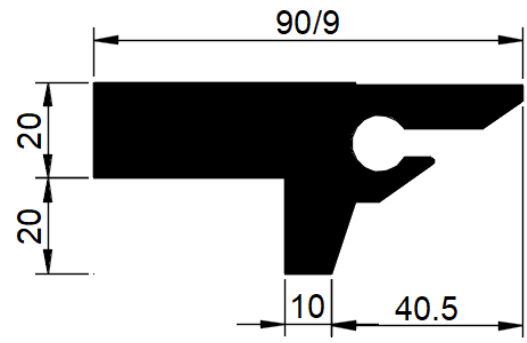

کد:

وزن: ۴۷۲۷گرم بر متر

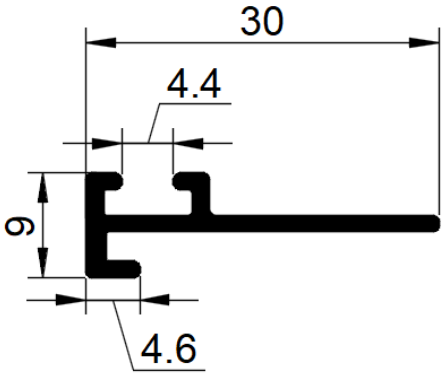

کد:

وزن: ۱۸۵گرم بر متر

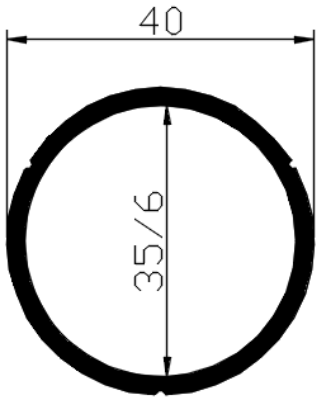

کد:

وزن: ۷۳۵گرم بر متر

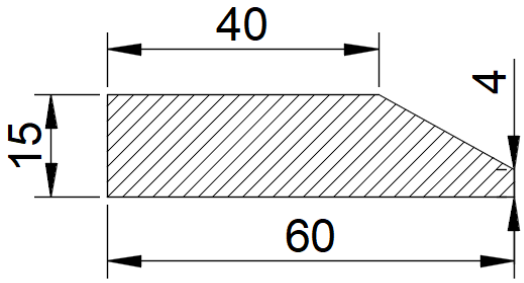

کد:

وزن: ۲۱۷۵گرم بر متر

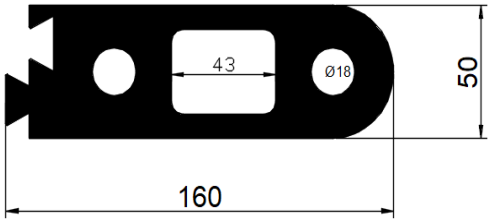

کد:

وزن: ۱۴۷۷۷گرم بر متر

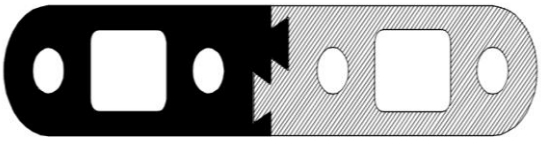

کد:

وزن: گرم بر متر

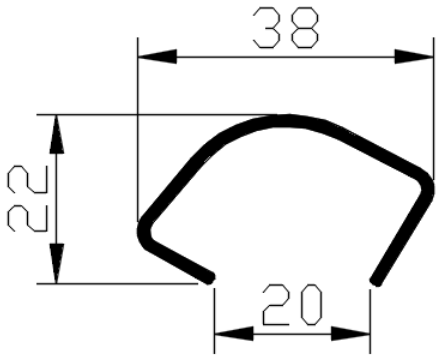

کد:

وزن: ۲۸۹گرم بر متر

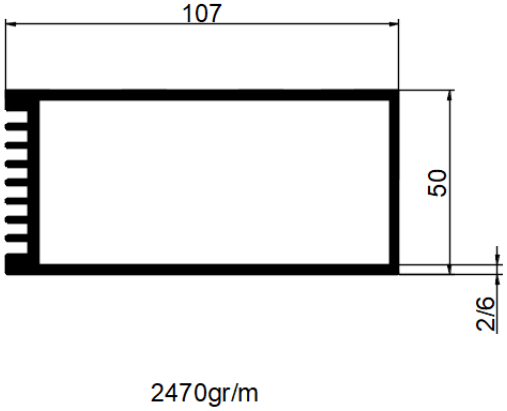

کد:

وزن: گرم بر متر

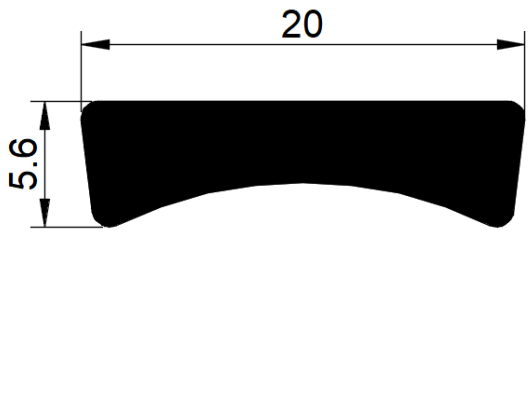

کد:

وزن: ۲۳۲گرم بر متر

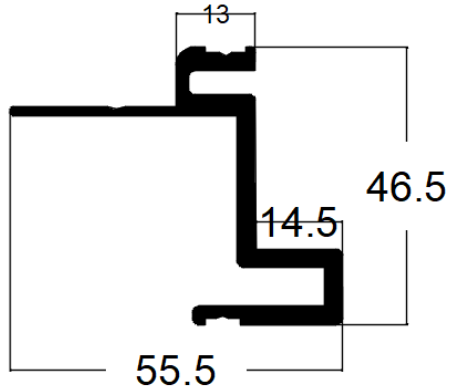

کد:

وزن: ۹۳۲گرم بر متر

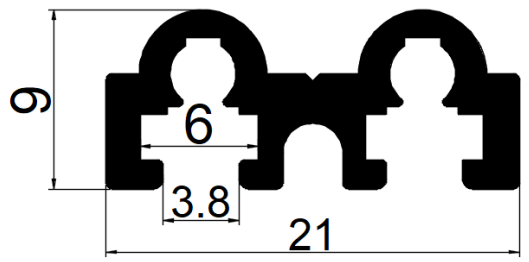

کد:

وزن: ۲۳۰گرم بر متر

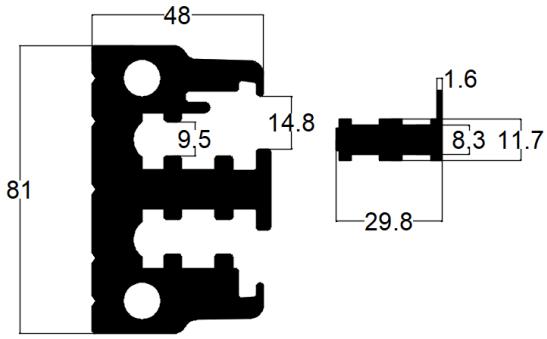

کد:

وزن: ۸۱۸ گرم بر متر

کد:

وزن: ۶۴۵۰گرم بر متر

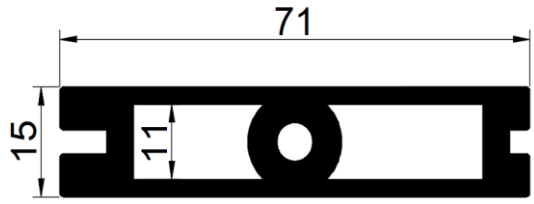

کد:

وزن: ۱۶۰۰گرم بر متر

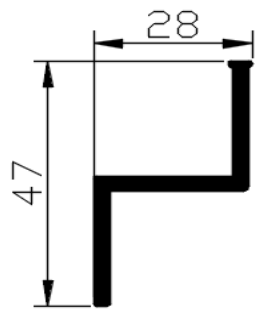

کد:

وزن: ۵۵۳ گرم بر متر

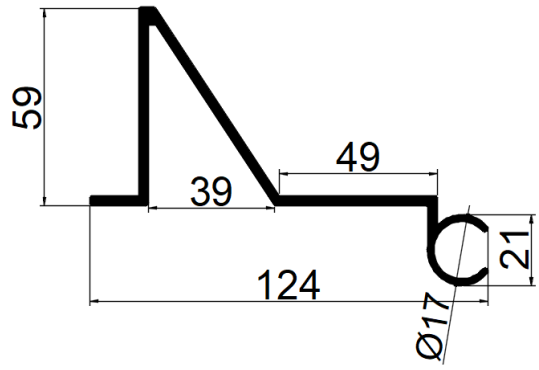

کد:

وزن: ۲۰۰۰گرم بر متر

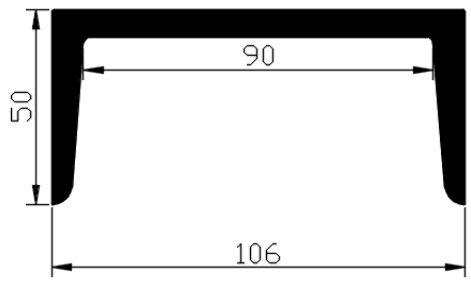

کد:

وزن: ۳۵۰۰گرم بر متر

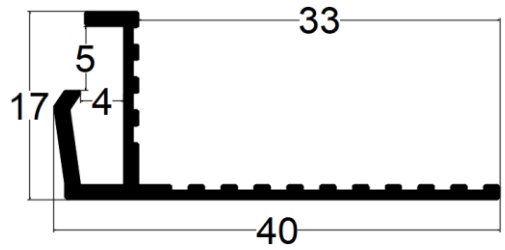

کد:

وزن: ۲۲۸ گرم بر متر

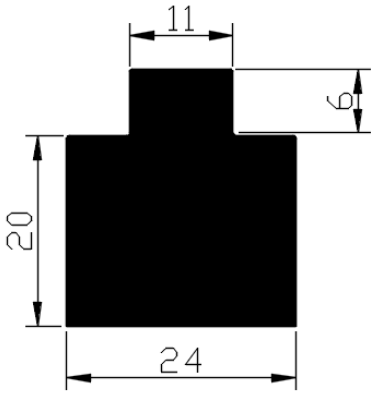

کد:

وزن: ۱۵۰۰ گرم بر متر

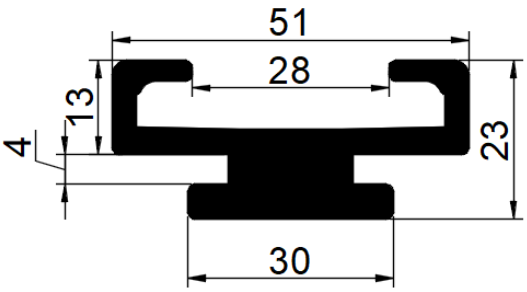

کد:

وزن: ۱۵۰۰ گرم بر متر

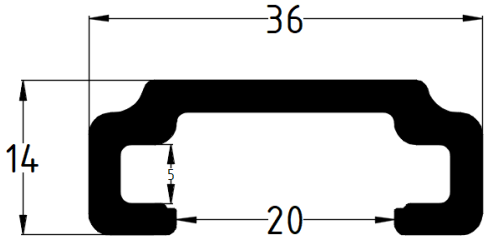

کد:

وزن: ۵۵۱گرم بر متر

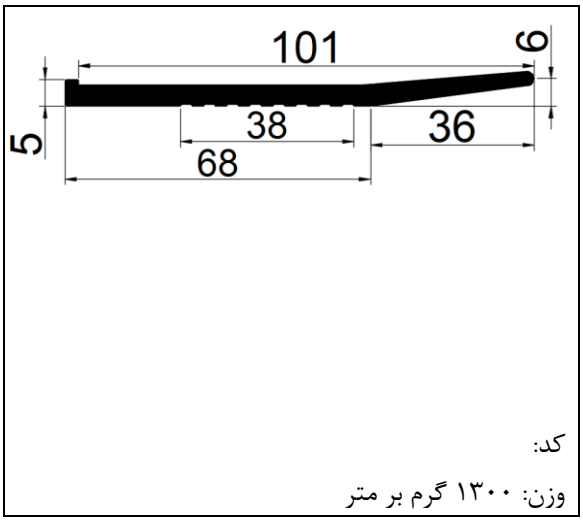

کد:

وزن: ۱۳۰۰ گرم بر متر

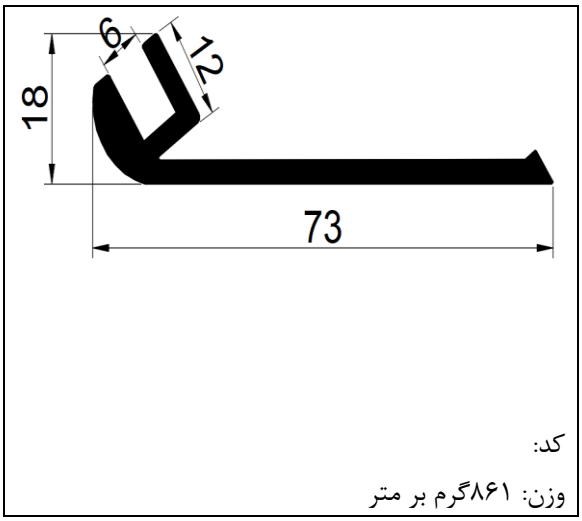

کد:

وزن: ۸۶۱گرم بر متر

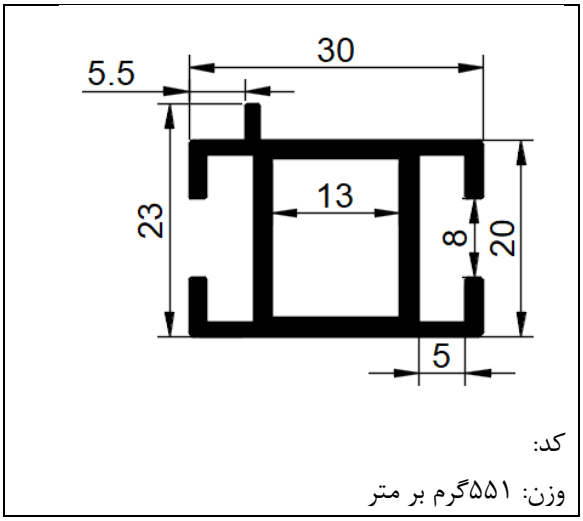

کد:

وزن: ۵۵۱گرم بر متر

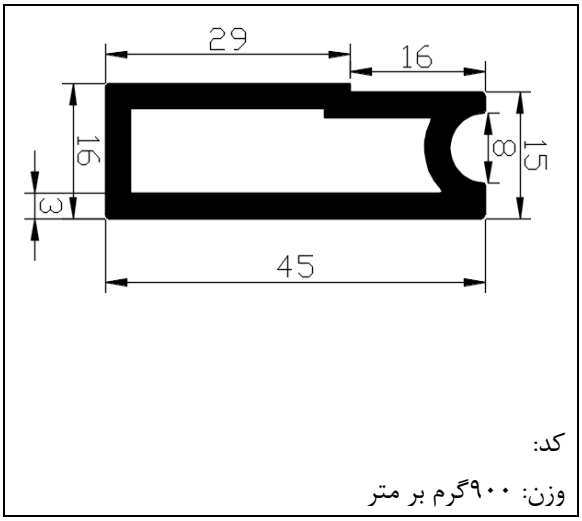

کد:

وزن: ۹۰۰گرم بر متر

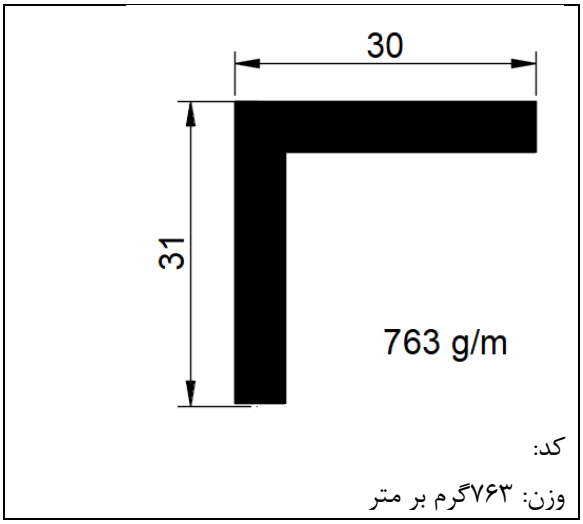

کد:

وزن: ۷۶۳گرم بر متر

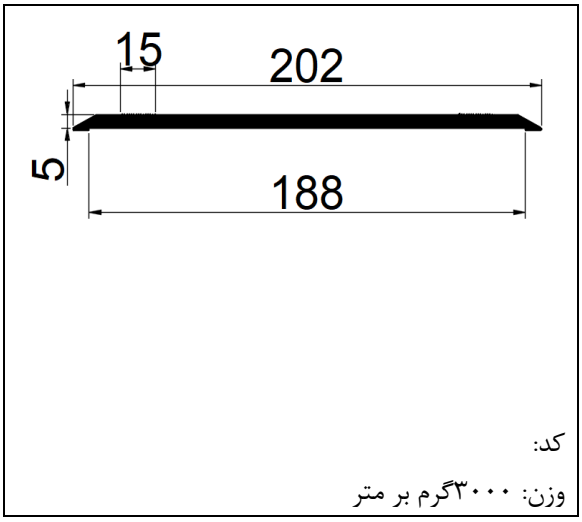

کد:

وزن: ۳۰۰۰گرم بر متر

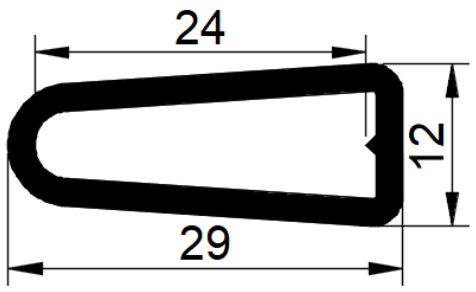

کد:

وزن: ۳۶۷گرم بر متر

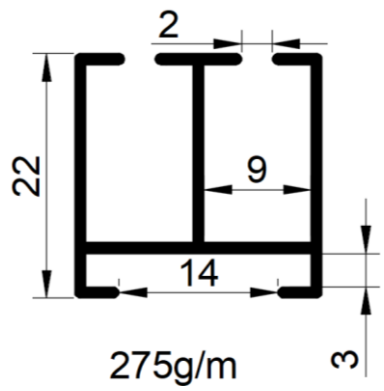

کد:

وزن: ۲۷۵ گرم بر متر

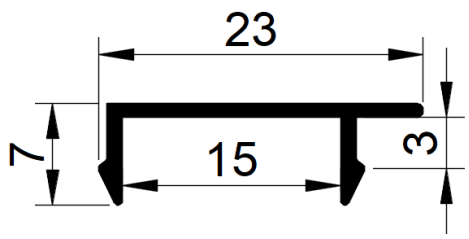

کد:

وزن: ۱۰۰گرم بر متر

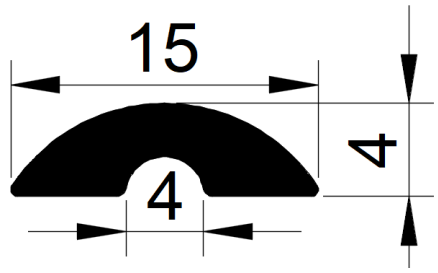

کد:

وزن: ۱۳۰ گرم بر متر

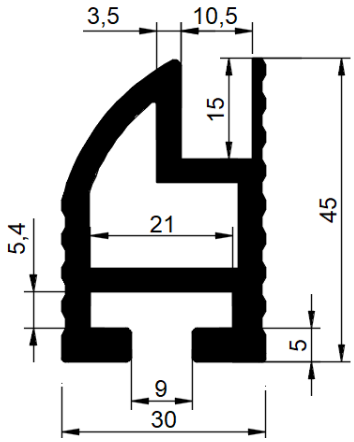

کد:

وزن: ۱۵۰۰گرم بر متر

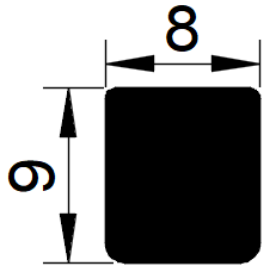

کد:

وزن: ۱۹۷گرم بر متر

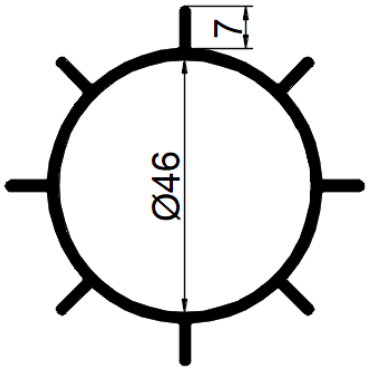

کد:

وزن: ۱۱۵۴گرم بر متر

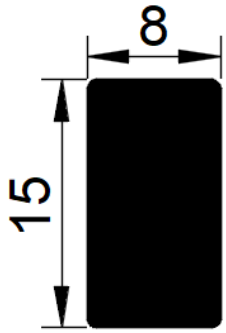

کد:

وزن: ۳۳۰ گرم بر متر

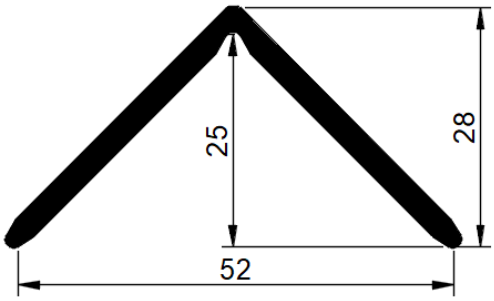

کد:

وزن: ۶۰۳ گرم بر متر

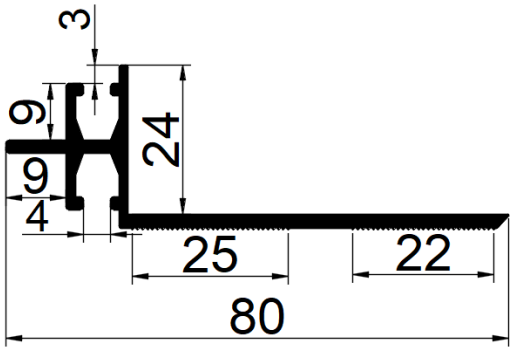

کد:

وزن: ۷۱۰گرم بر متر

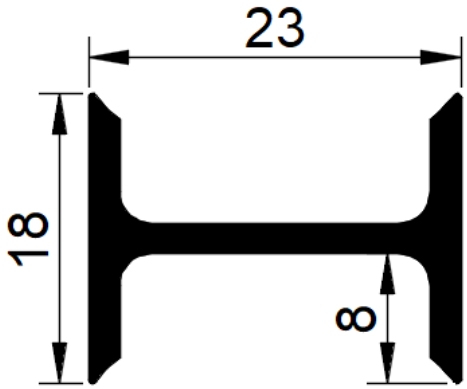

کد:

وزن: ۲۸۶گرم بر متر

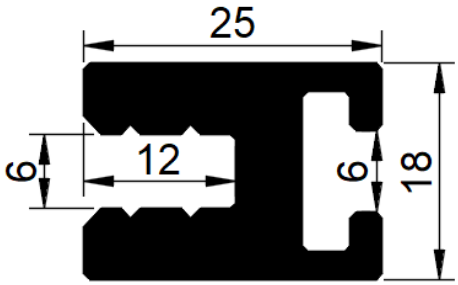

کد:

وزن: ۸۱۳گرم بر متر

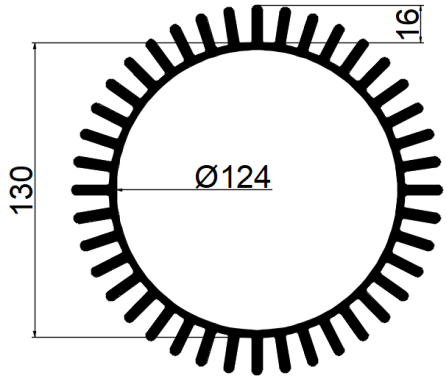

کد:

وزن:۱۱۳۰۰ گرم بر متر

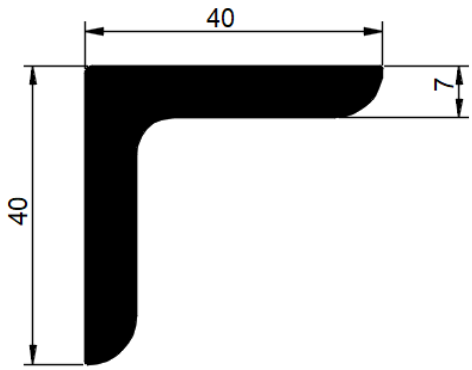

کد:

وزن: ۱۳۵۸گرم بر متر

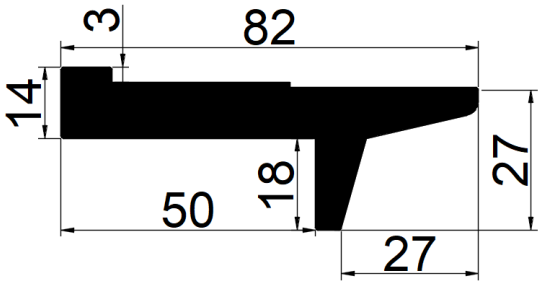

کد:

وزن: ۲۷۰۰گرم بر متر

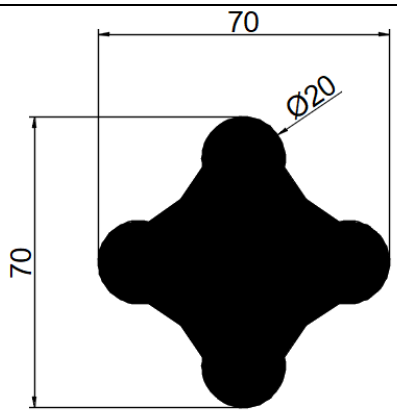

کد:

وزن: ۶۹۰۰ گرم بر متر

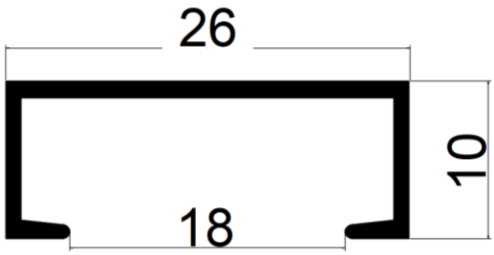

کد:

وزن: ۱۴۷ گرم بر متر

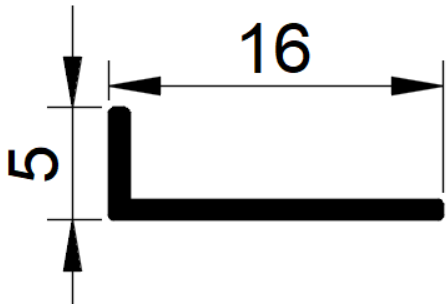

کد:

وزن: ۵۷ گرم بر متر

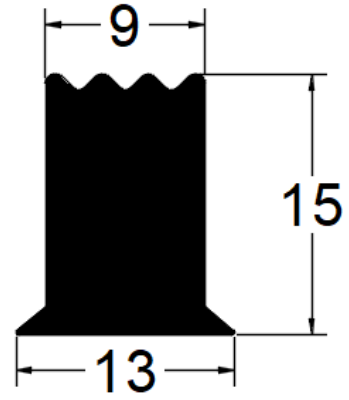

کد:

وزن: ۳۸۳گرم بر متر

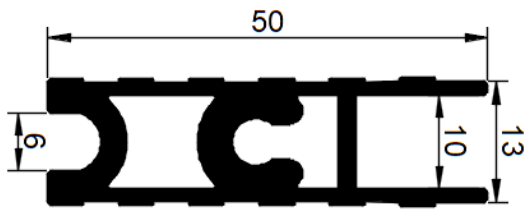

کد:

وزن:۸۸۵ گرم بر متر

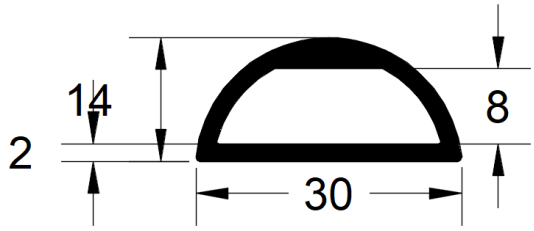

کد:

وزن: ۴۰۰ گرم بر متر

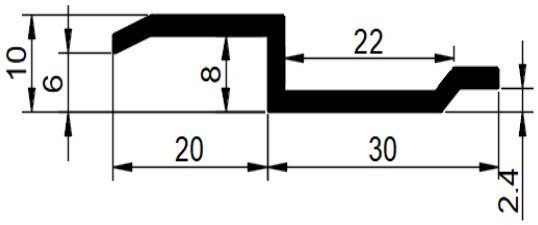

کد:

وزن: ۳۵۴ گرم بر متر

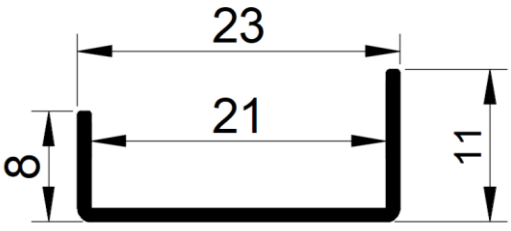

کد:

وزن: ۱۱۰گرم بر متر

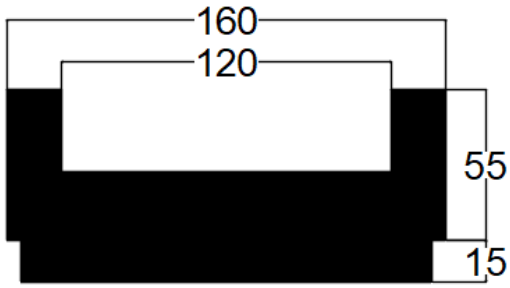

کد:

وزن: ۲۰۰۰۰گرم بر متر

کد:

وزن: ۴۶۰گرم بر متر

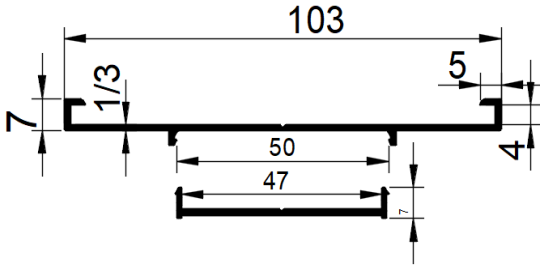

کد:

وزن: ۲۲۲گرم بر متر

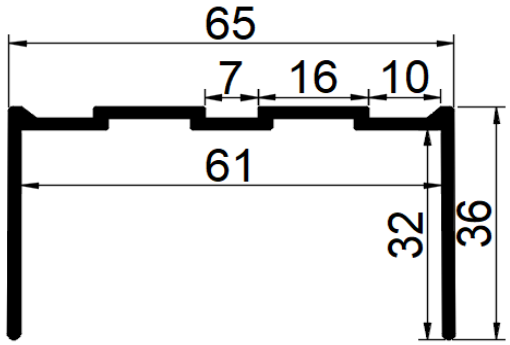

کد:

وزن: گرم بر متر

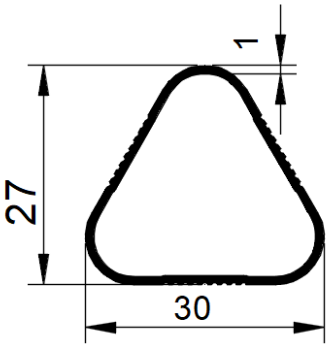

کد:

وزن: ۲۵۰ گرم بر متر

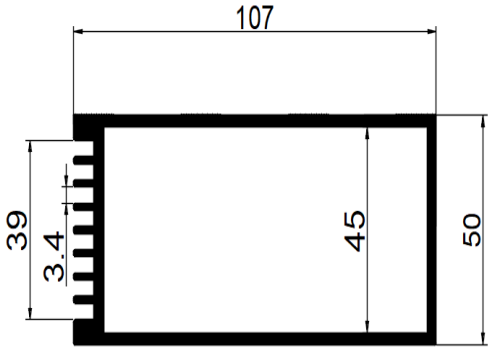

کد:

وزن: ۲۵۰۰گرم بر متر

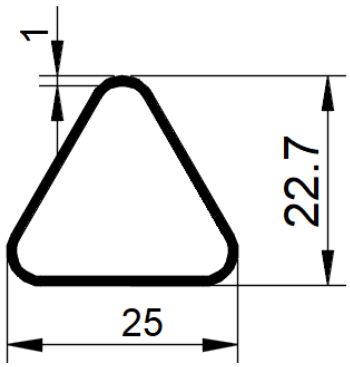

کد:

وزن: ۲۱۰گرم بر متر

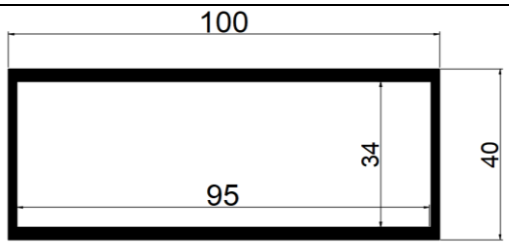

کد:

وزن: ۲۰۰۰گرم بر متر

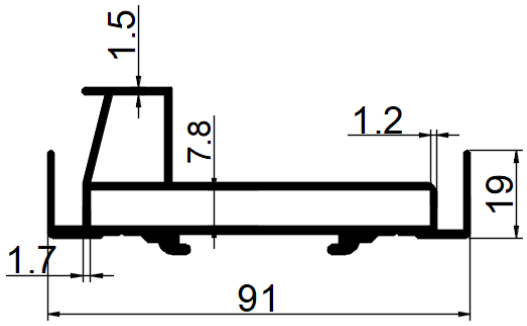

کد:

وزن: ۳۱۸۵گرم بر متر

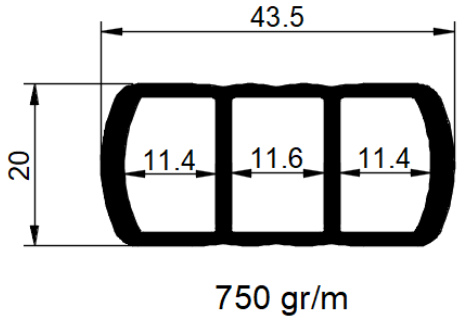

کد:

وزن: ۷۵۰گرم بر متر

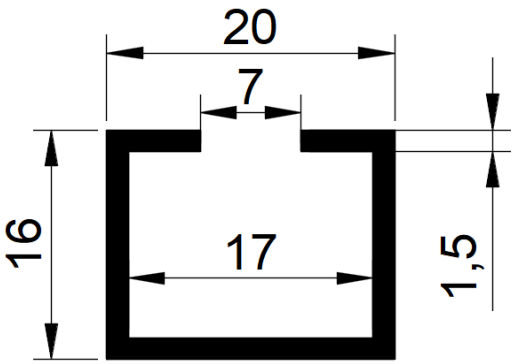

کد:

وزن: ۲۳۸گرم بر متر

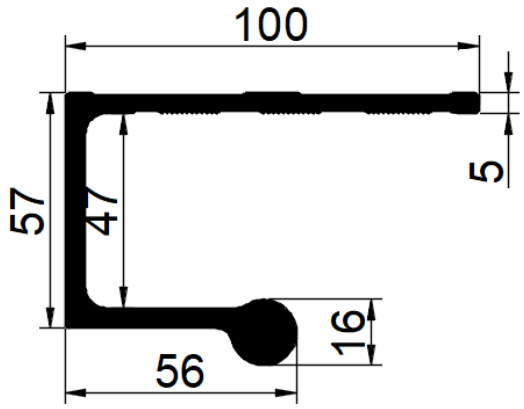

کد:

وزن: ۲۹۴۰گرم بر متر

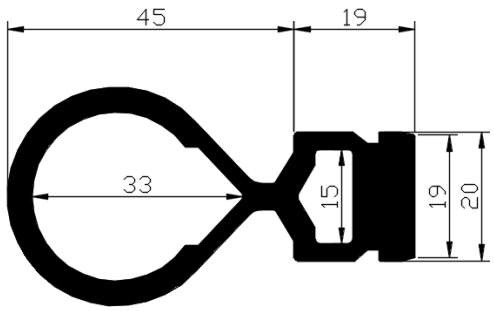

کد:

وزن: ۱۳۸۰ گرم بر متر

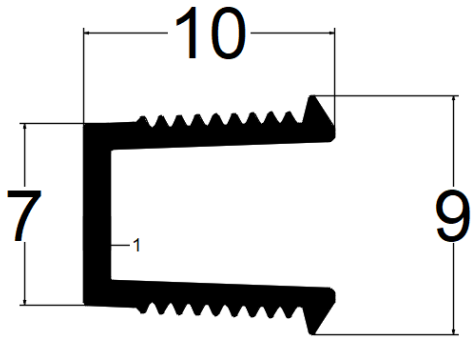

کد:

وزن: ۶۹ گرم بر متر

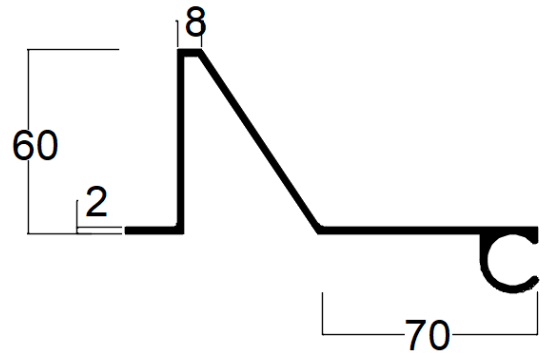

کد:

وزن: ۱۵۰۰گرم بر متر

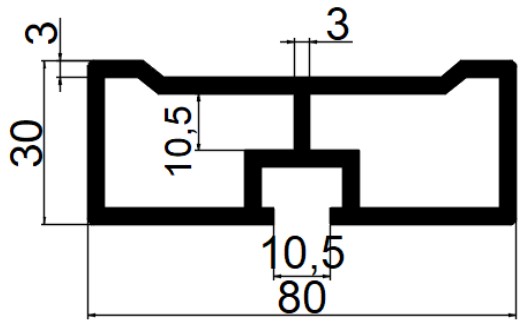

کد:

وزن:۲۰۰۰ گرم بر متر

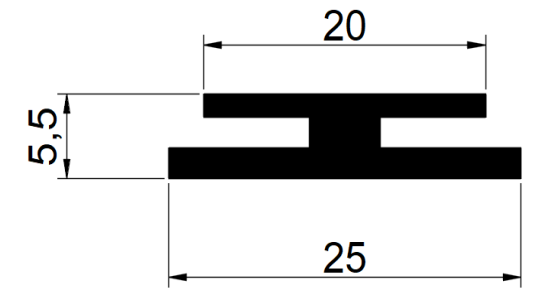

کد:

وزن: ۲۴۳گرم بر متر

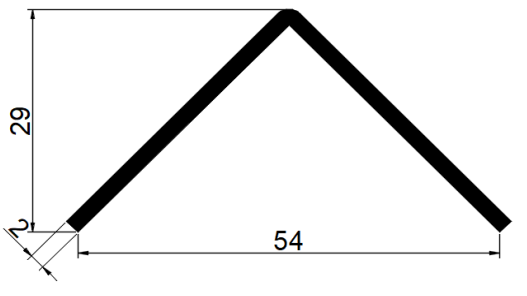

کد:

وزن: ۴۱۸گرم بر متر

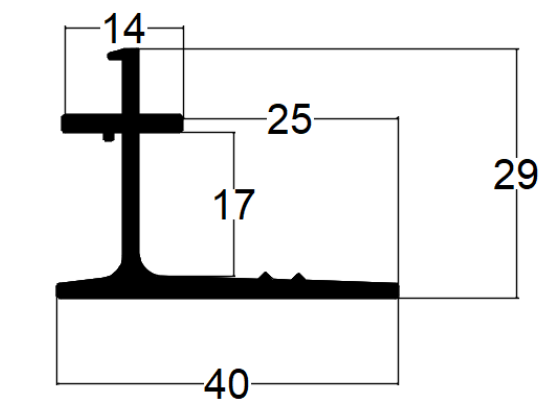

کد:

وزن: ۴۵۷ گرم بر متر

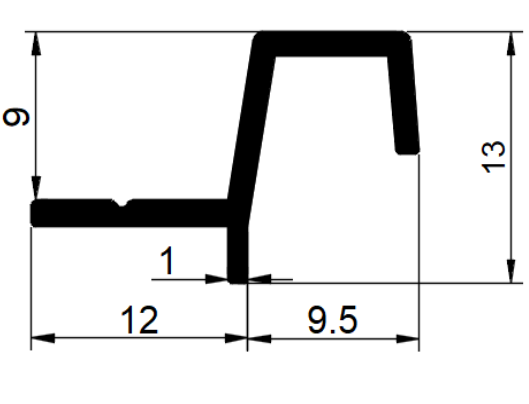

کد:

وزن: ۱۳۲گرم بر متر

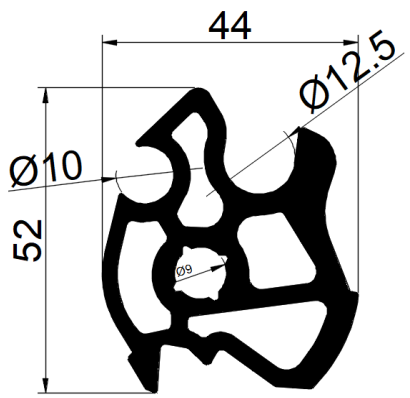

کد:

وزن: ۲۳۰۰گرم بر متر

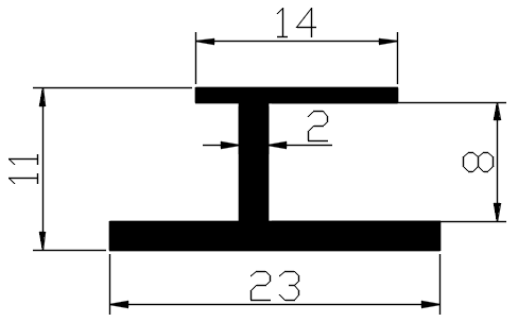

کد:

وزن: ۲۰۷گرم بر متر

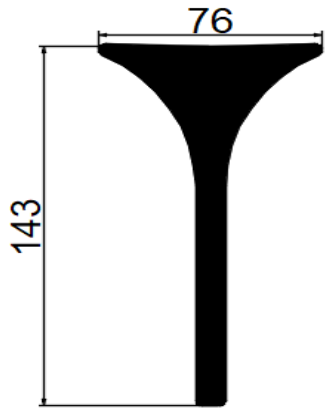

کد:

وزن:۷۱۰۰ گرم بر متر

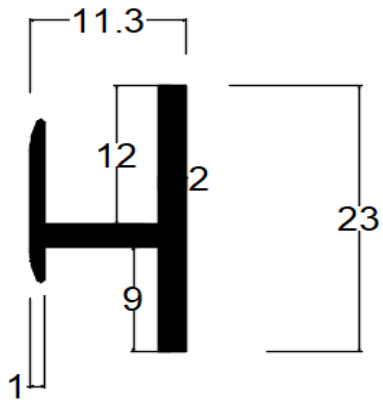

کد:

وزن: ۲۰۴گرم بر متر

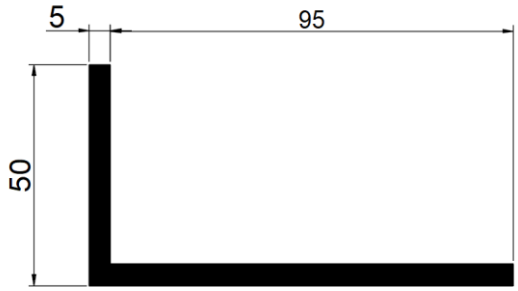

کد:

وزن: ۵۳۰۰گرم بر متر

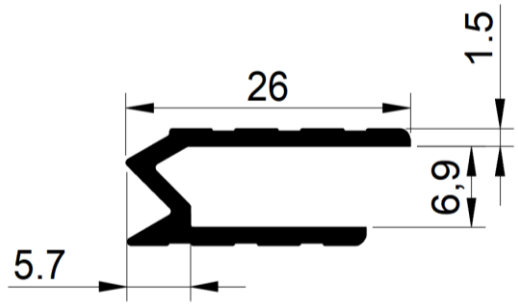

کد:

وزن: ۲۲۲گرم بر متر

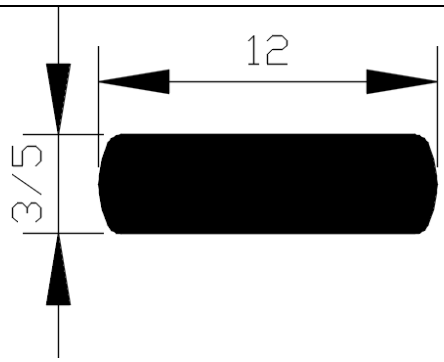

کد:

وزن: گرم بر متر

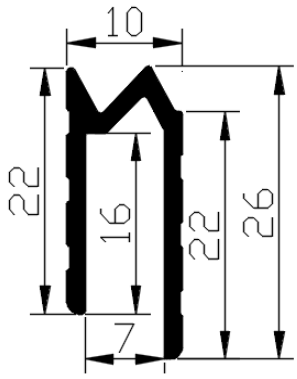

کد:

وزن: ۲۲۷گرم بر متر

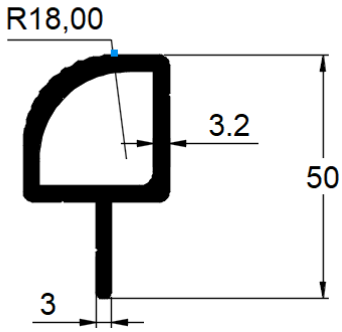

کد:

وزن:۱۱۰۰ گرم بر متر

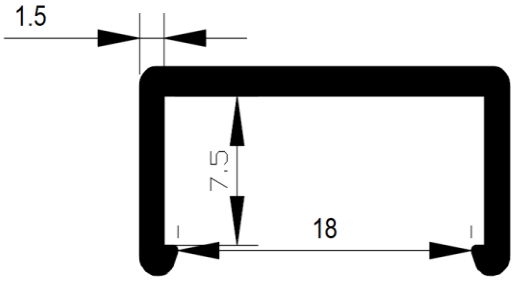

کد:

وزن:۱۶۸ گرم بر متر

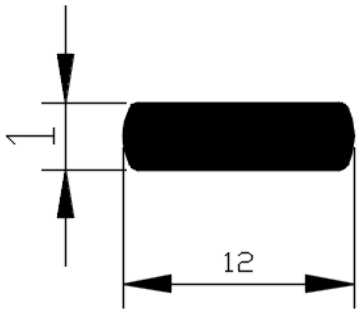

کد:

وزن: گرم بر متر

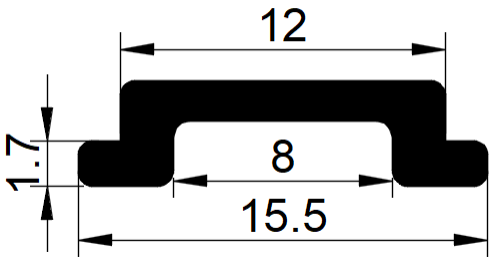

کد:

وزن: ۹۲گرم بر متر

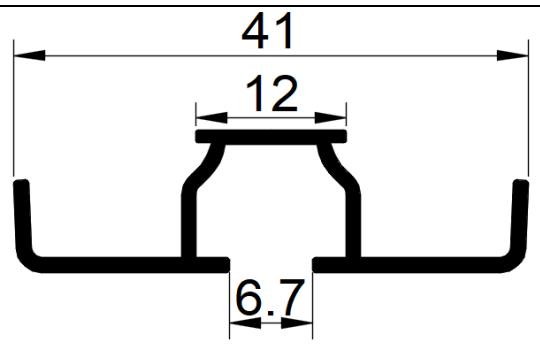

کد:

وزن: ۲۴۴گرم بر متر

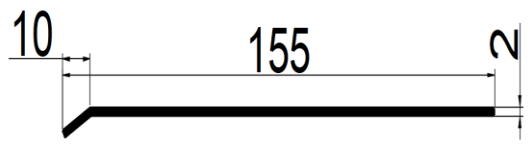

کد:

وزن: ۸۵۱ گرم بر متر

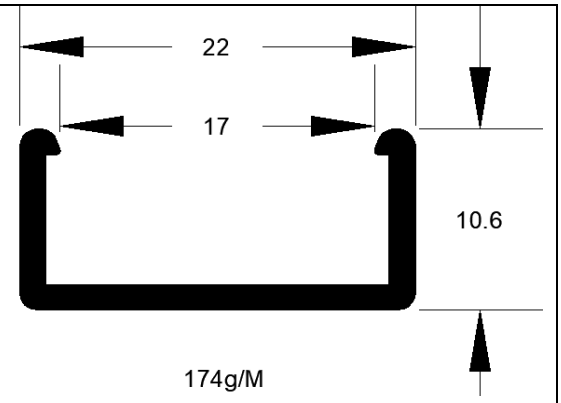

کد:

وزن: ۱۷۴گرم بر متر

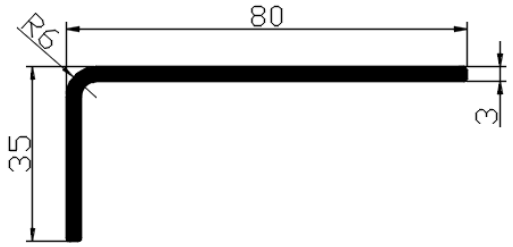

کد:

وزن: ۸۹۱گرم بر متر

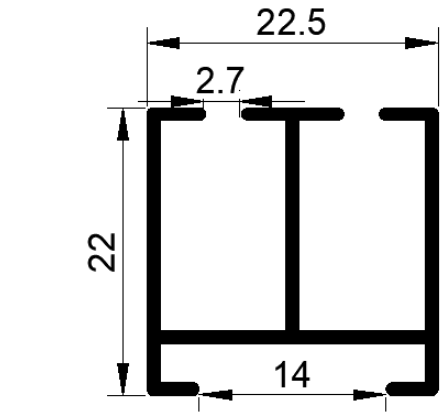

کد:

وزن:۲۷۶ گرم بر متر

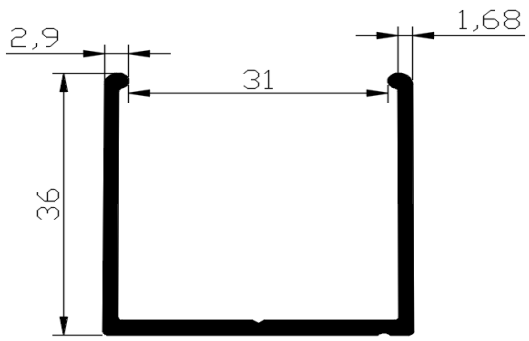

کد:

وزن: ۵۱۹گرم بر متر

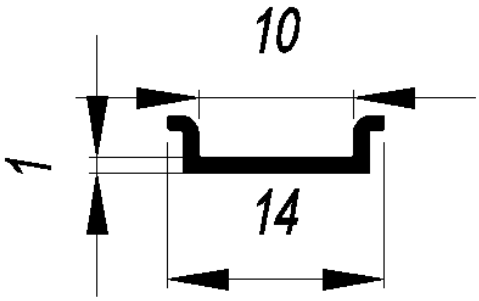

کد:

وزن:۵۲ گرم بر متر

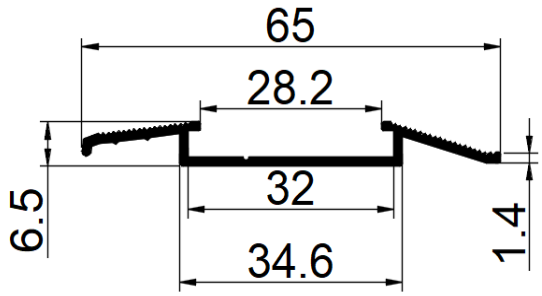

کد:

وزن: ۲۸۱گرم بر متر

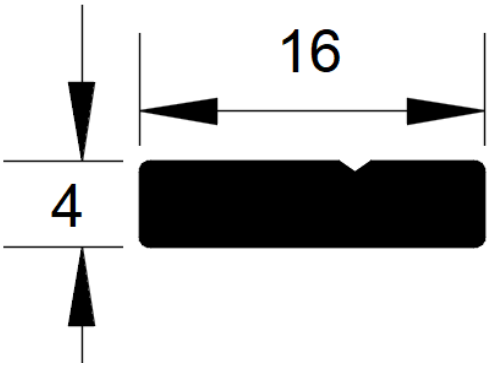

کد:

وزن:۱۷۱ گرم بر متر

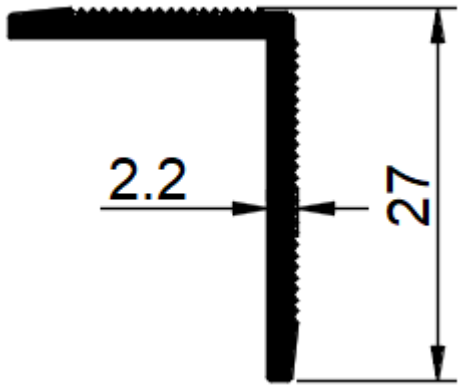

کد:

وزن: ۲۴۳ گرم بر متر

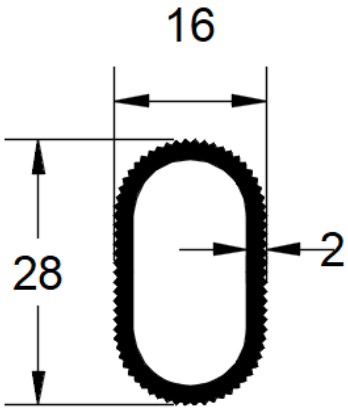

کد:

وزن: ۳۳۵گرم بر متر

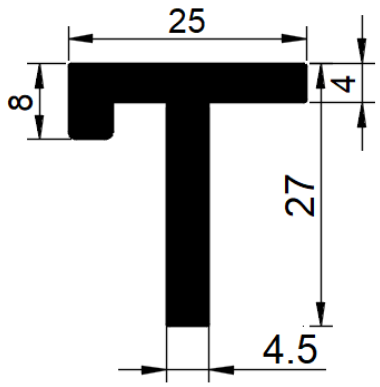

کد:

وزن: ۵۹۸گرم بر متر

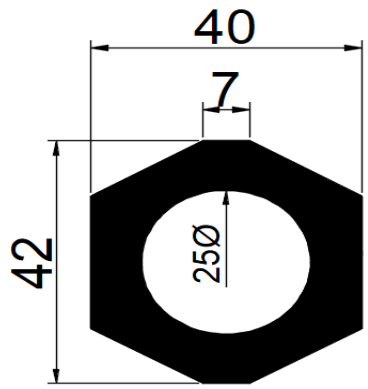

کد:

وزن: ۲۳۷۸گرم بر متر

کد:

وزن: ۲۴۳گرم بر متر

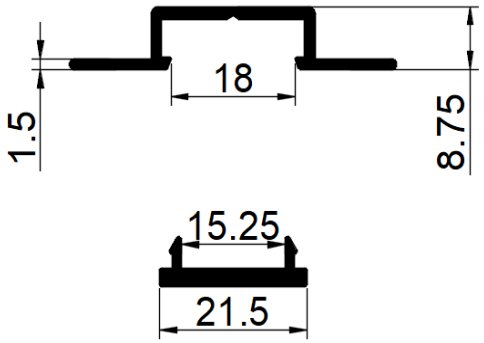

کد:

وزن: ۱۸۲گرم بر متر

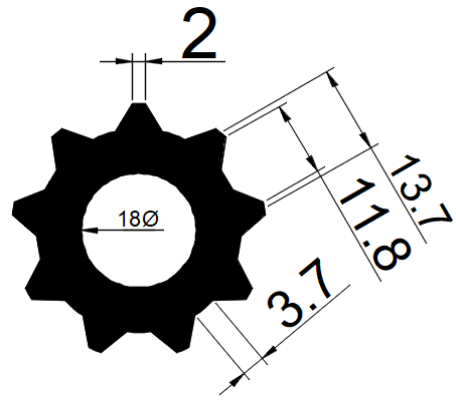

کد:

وزن: ۱۹۳۶گرم بر متر

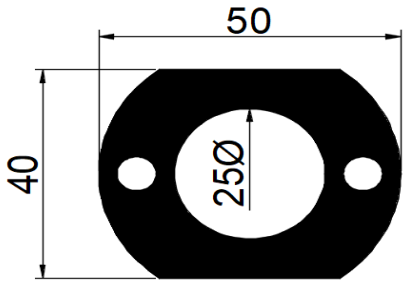

کد:

وزن: ۳۲۴۵گرم بر متر

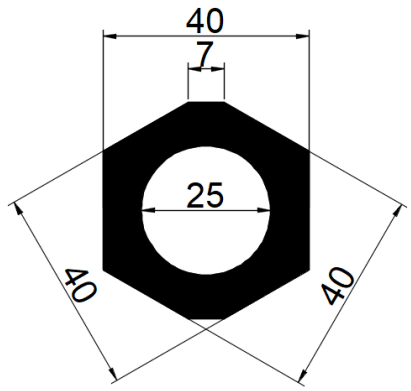

کد:

وزن: ۲۴۲۱گرم بر متر

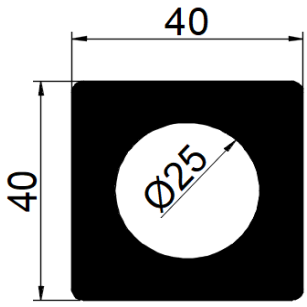

کد:

وزن:۲۹۸۶ گرم بر متر

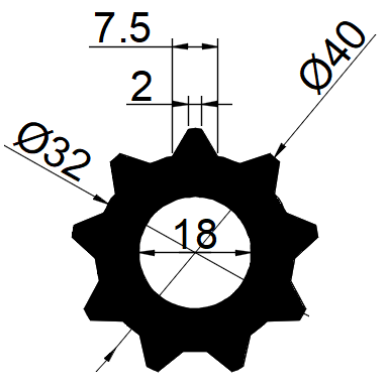

کد:

وزن: ۱۹۶۸گرم بر متر

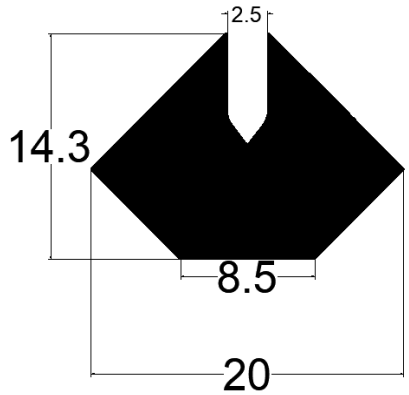

کد:

وزن: ۴۴۵گرم بر متر

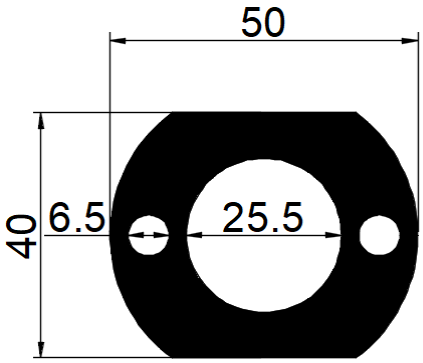

کد:

وزن: ۳۲۸۸گرم بر متر

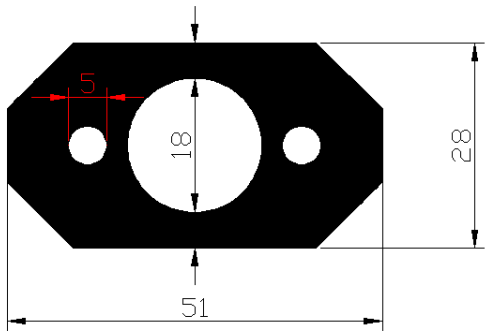

کد:

وزن: ۲۶۳۰گرم بر متر

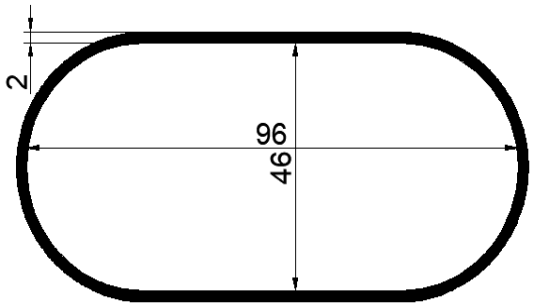

کد:

وزن: ۱۳۵۵گرم بر متر

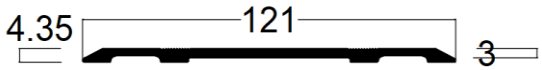

کد:

وزن: ۱۰۱۲گرم بر متر

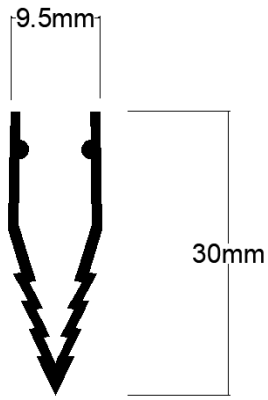

کد:

وزن: ۱۸۹گرم بر متر

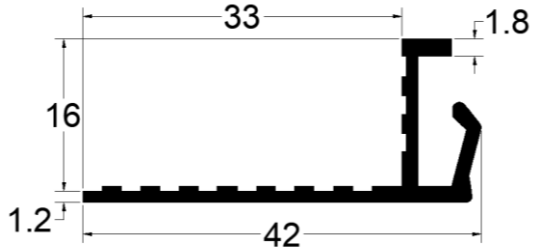

کد:

وزن: ۲۸۳ گرم بر متر

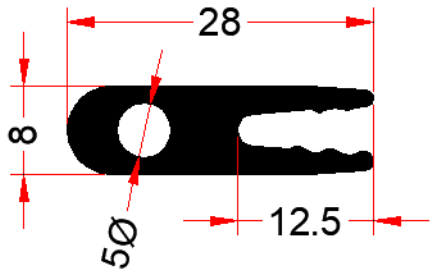

کد:

وزن: ۴۱۶ گرم بر متر

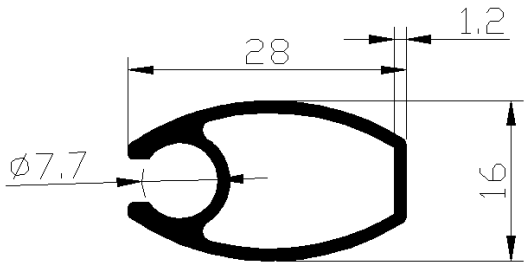

کد:

وزن: ۲۹۴گرم بر متر

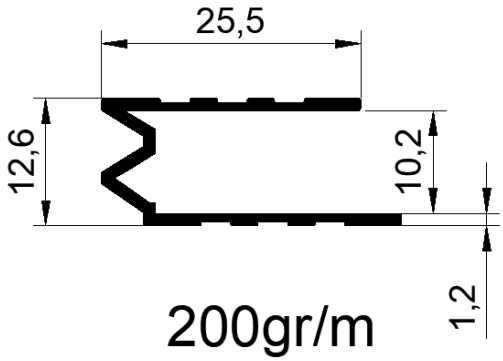

کد:

وزن: ۲۰۰گرم بر متر

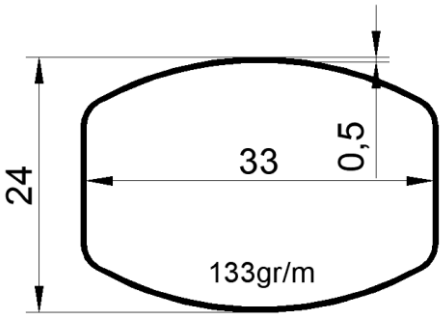

کد:

وزن: ۱۳۳گرم بر متر

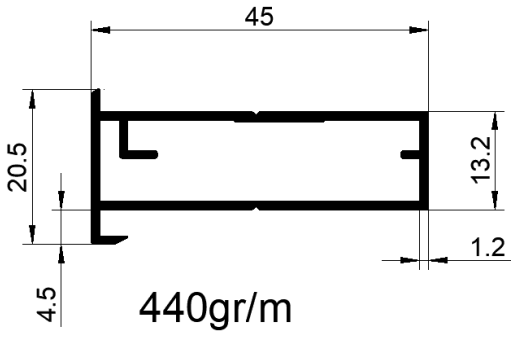

کد:

وزن: ۴۴۰گرم بر متر

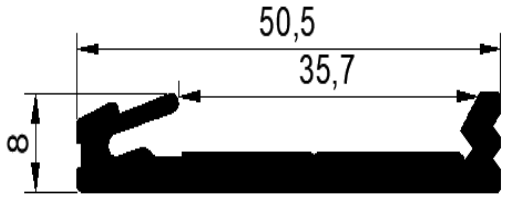

کد:

وزن: ۵۷۶گرم بر متر

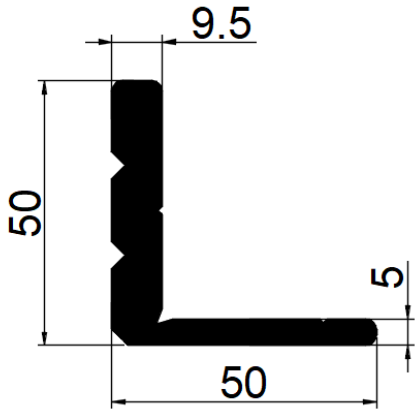

کد:

وزن: ۱۸۰۱گرم بر متر

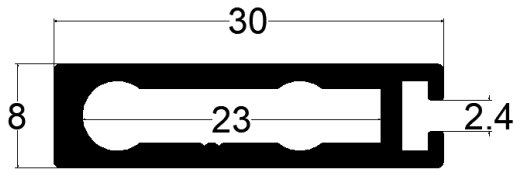

کد:

وزن: ۳۳۷گرم بر متر

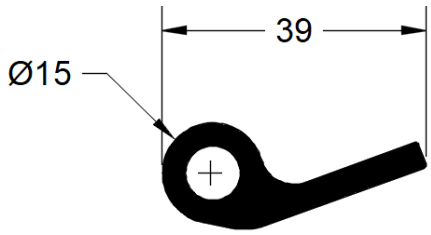

کد:

وزن: ۸۲۷گرم بر متر

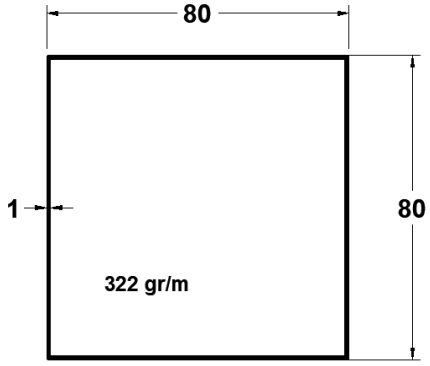

کد:

وزن: ۳۲۲گرم بر متر

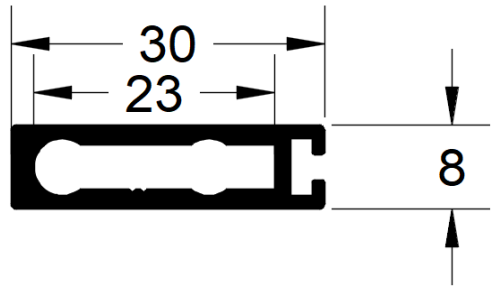

کد:

وزن: ۳۳۷گرم بر متر

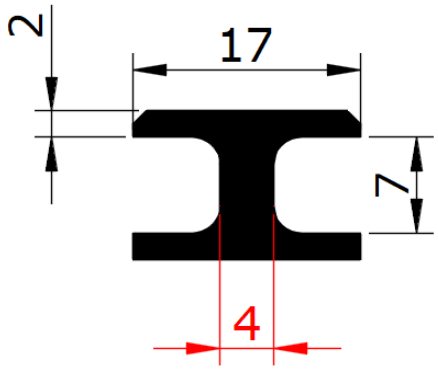

کد:

وزن: ۲۷۳ گرم بر متر

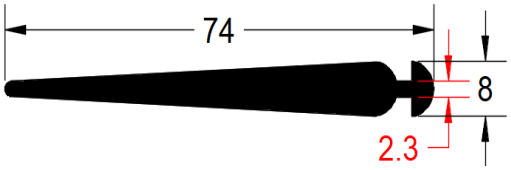

کد:

وزن: ۹۸۵گرم بر متر

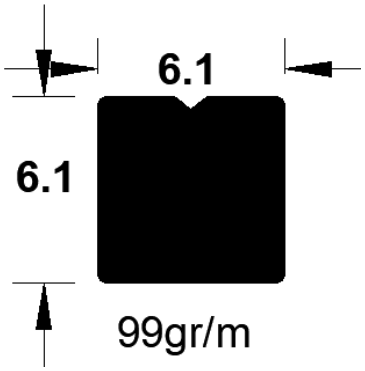

کد:

وزن: ۹۹گرم بر متر

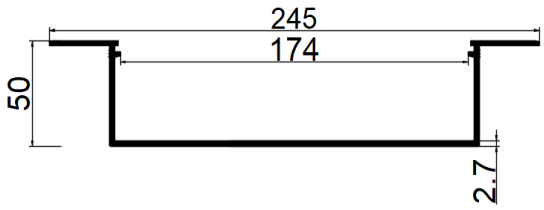

کد:

وزن:۲۳۵۷گرم بر متر

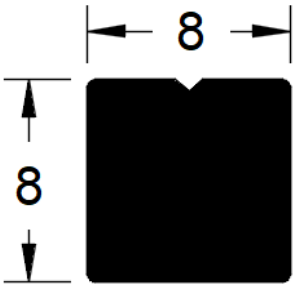

کد:

وزن: ۱۷۵گرم بر متر

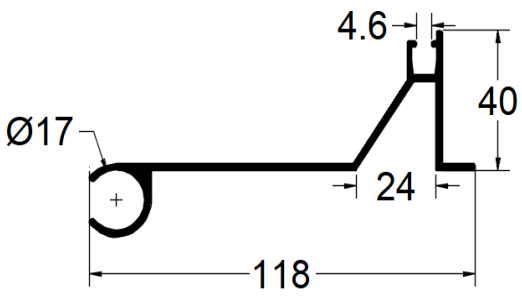

کد:

وزن: ۱۱۹۶گرم بر متر

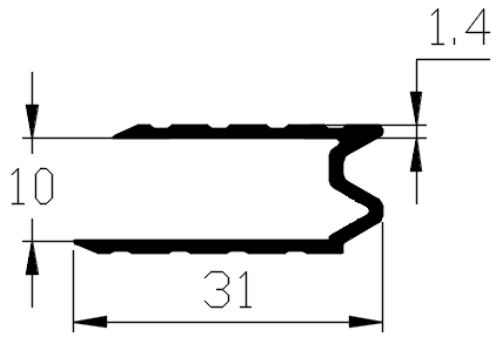

کد:

وزن:۲۲۶ گرم بر متر

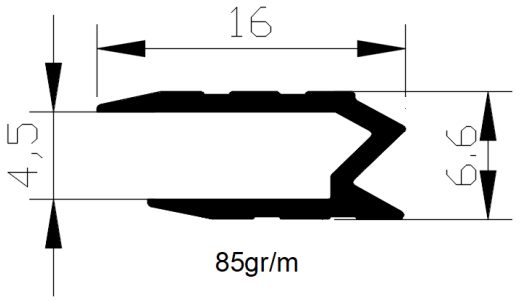

کد:

وزن: ۸۵گرم بر متر

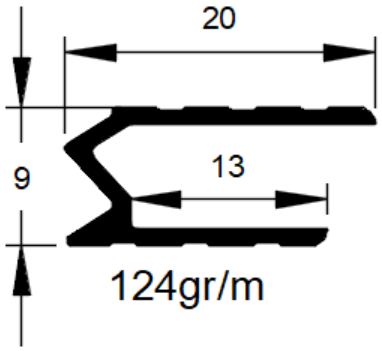

کد:

وزن: ۱۲۴گرم بر متر

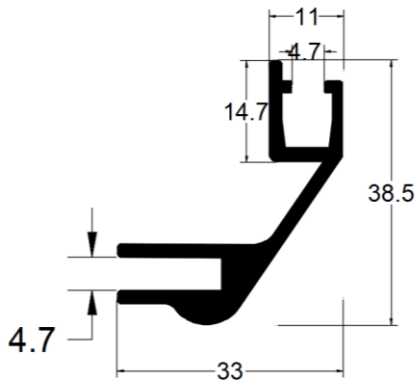

کد:

وزن: ۶۱۸گرم بر متر

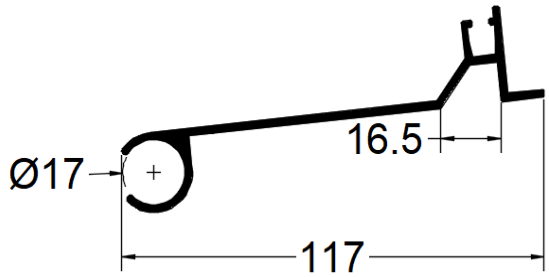

کد:

وزن: ۱۰۶۶گرم بر متر

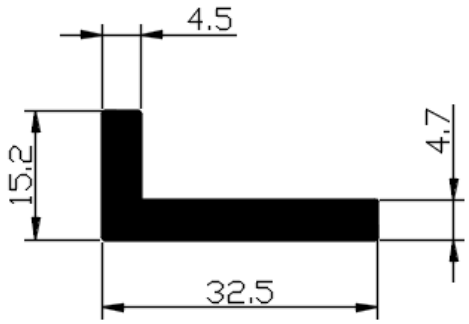

کد:

وزن: ۵۳۰گرم بر متر

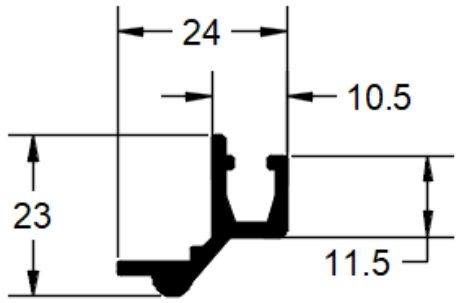

کد:

وزن: ۳۲۰گرم بر متر

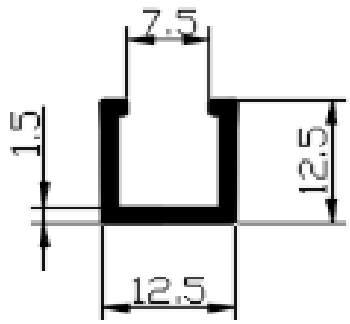

کد:

وزن: ۱۵۰گرم بر متر

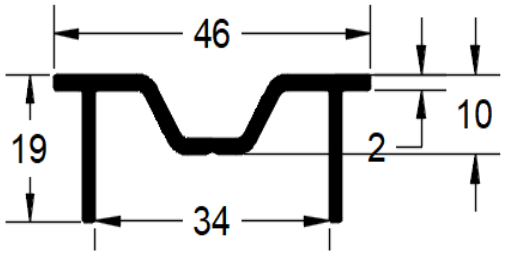

کد:

وزن: ۴۶۴ گرم بر متر

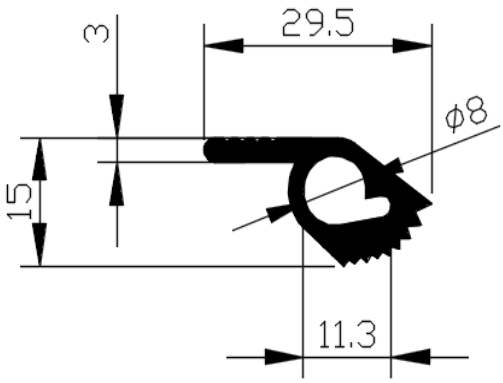

کد:

وزن: ۴۲۰گرم بر متر

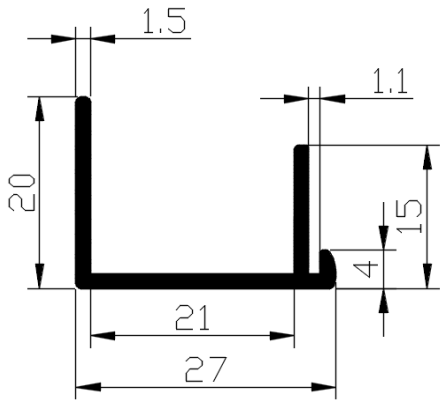

کد:

وزن: ۲۵۰گرم بر متر

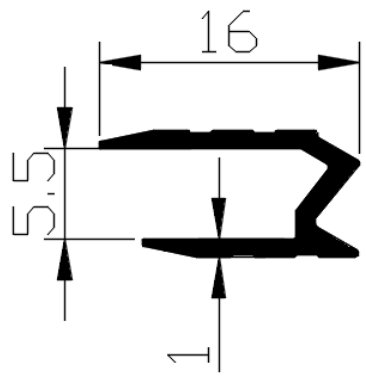

کد:

وزن: ۱۰۰ گرم بر متر

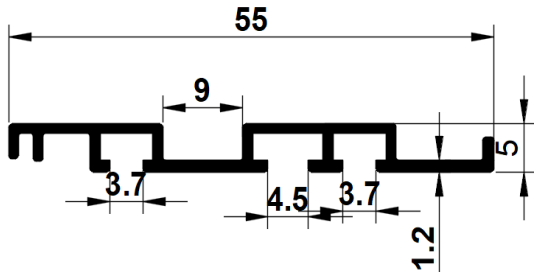

کد:

وزن:۲۷۰ گرم بر متر

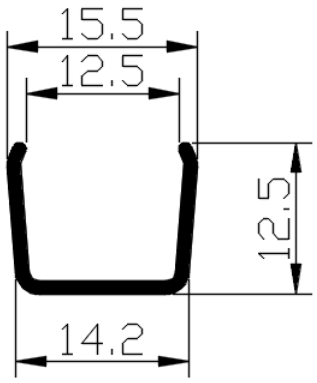

کد:

وزن: ۱۱۰ گرم بر متر

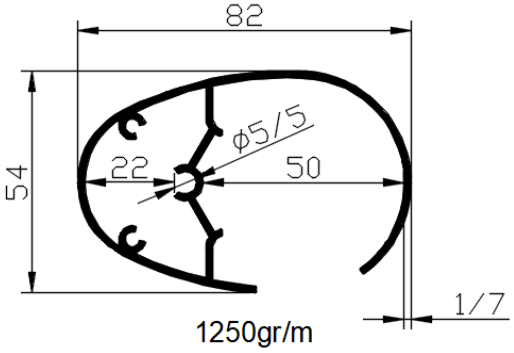

کد:

وزن:۱۲۵۰ گرم بر متر

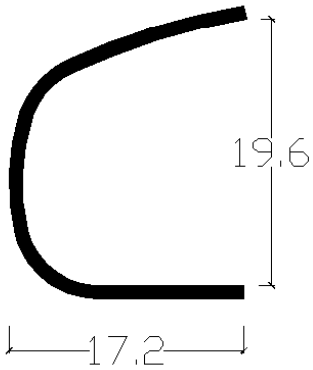

کد:

وزن: ۱۲۲ گرم بر متر

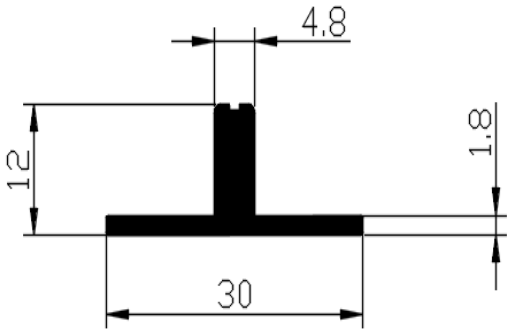

کد:

وزن: ۲۸۰ گرم بر متر

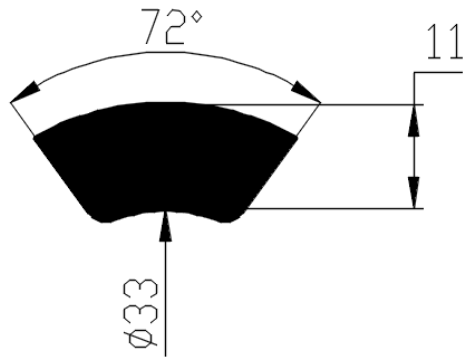

کد:

وزن: ۶۳۲ گرم بر متر

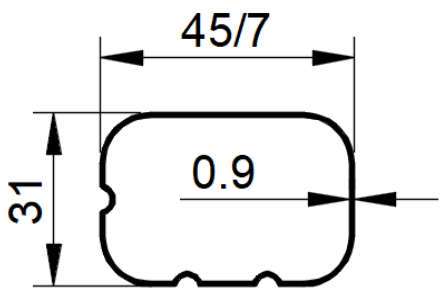

کد:

وزن: ۳۰۳گرم بر متر

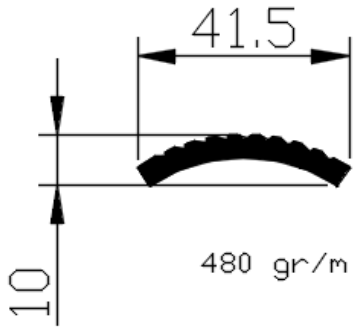

کد:

وزن: ۴۸۰گرم بر متر

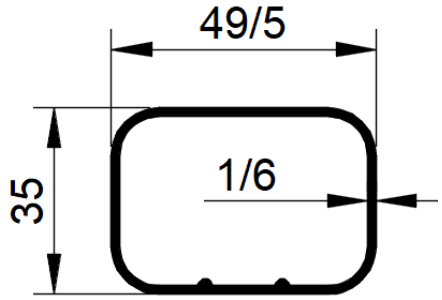

کد:

وزن: ۶۵۷ گرم بر متر

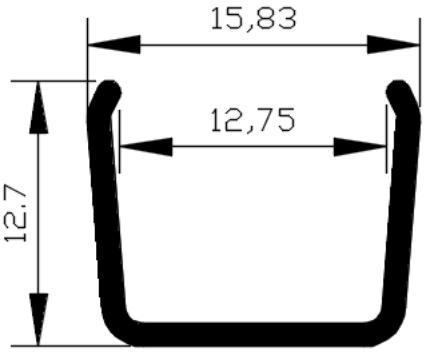

کد:

وزن:۱۱۰ گرم بر متر

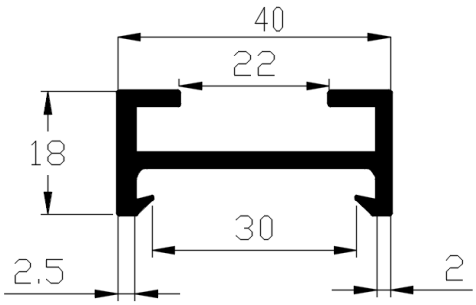

کد:

وزن: ۵۰۷ گرم بر متر

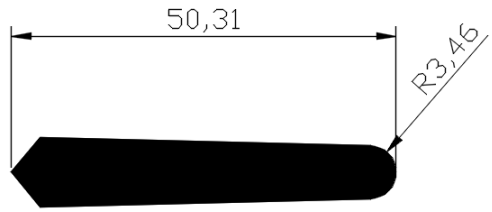

کد:

وزن: ۱۰۰۰ گرم بر متر

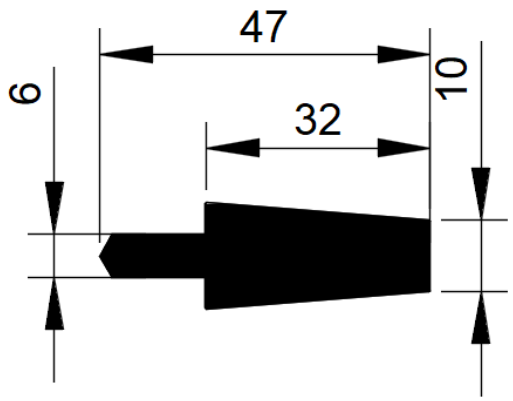

کد:

وزن: ۱۳۵۰گرم بر متر

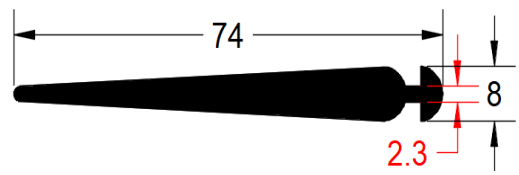

کد:

وزن: ۹۸۵گرم بر متر

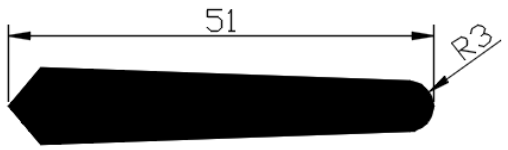

کد:

وزن: ۹۸۵گرم بر متر

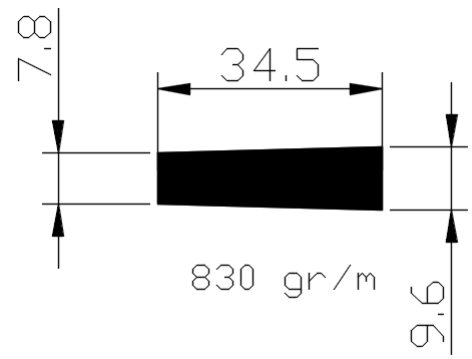

کد:

وزن: ۸۳۰گرم بر متر

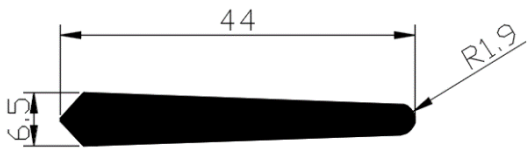

کد:

وزن: ۵۸۷گرم بر متر

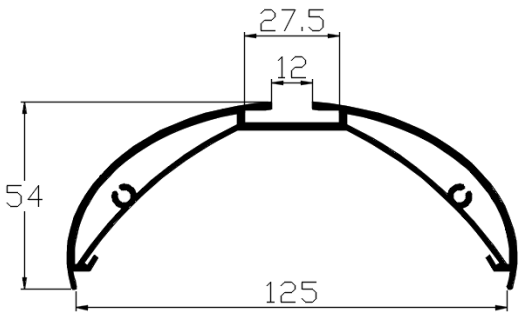

کد:

وزن: ۱۷۳۳گرم بر متر

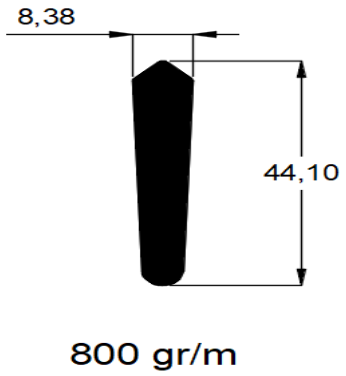

کد:

وزن: ۸۰۰گرم بر متر

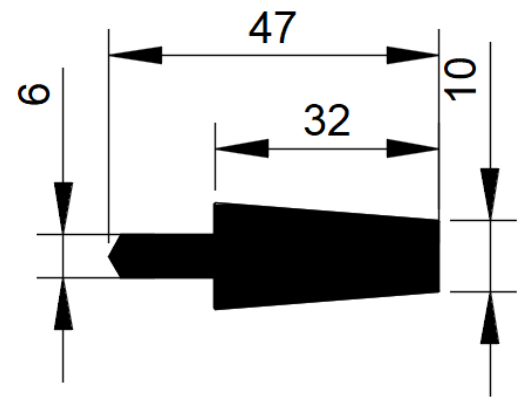

کد:

وزن: ۱۳۵۰گرم بر متر

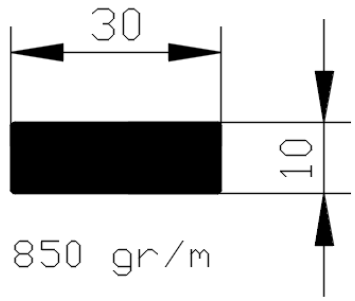

کد:

وزن: ۸۵۰گرم بر متر

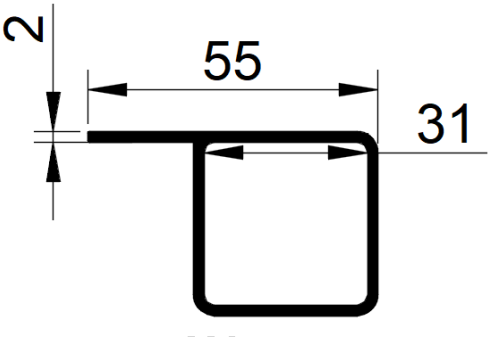

کد:

وزن: ۸۲۳گرم بر متر

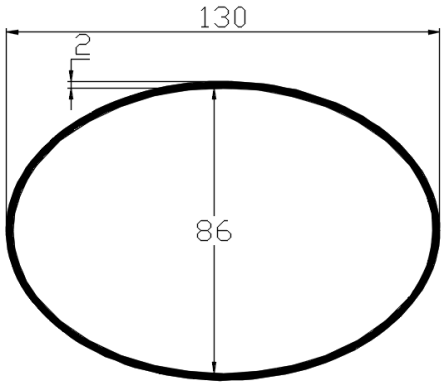

کد:

وزن: ۱۸۳۶گرم بر متر

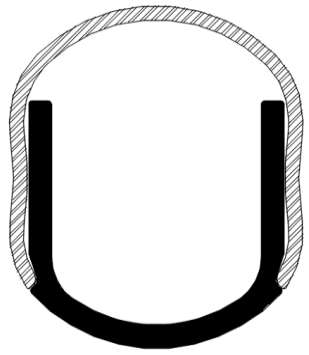

کد:

وزن: گرم بر متر

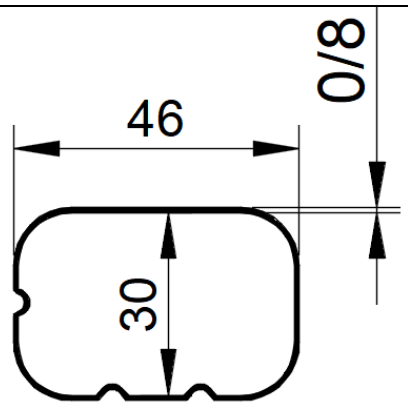

کد:

وزن: ۳۱۱گرم بر متر

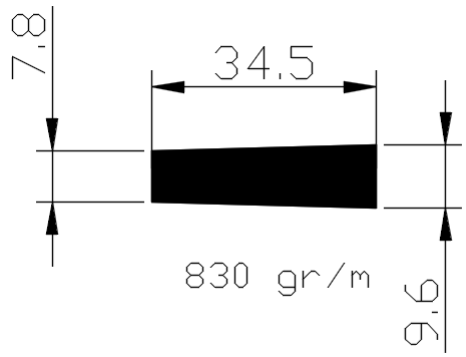

کد:

وزن: ۸۳۰گرم بر متر

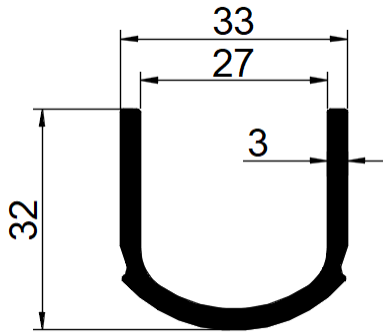

کد:

وزن: ۶۳۵گرم بر متر

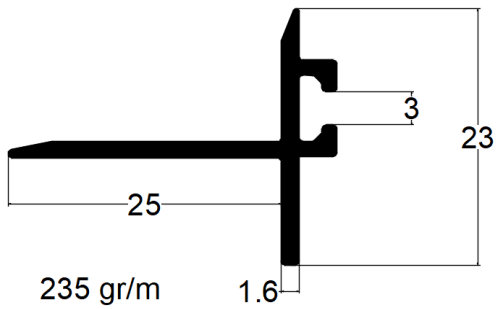

کد:

وزن: ۲۵۳گرم بر متر

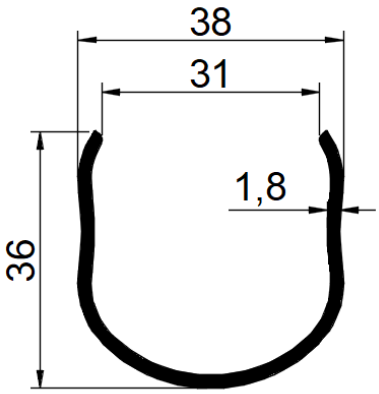

کد:

وزن: ۴۵۰گرم بر متر

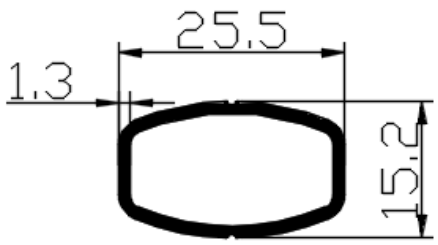

کد:

وزن: ۲۵۰ گرم بر متر

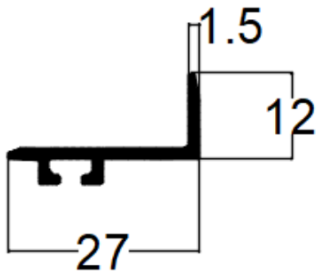

کد:

وزن: ۱۹۰ گرم بر متر

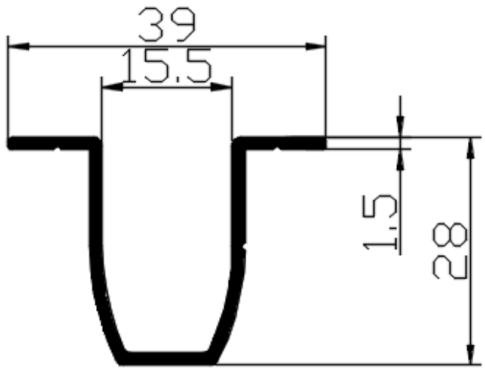

کد:

وزن:۳۵۰ گرم بر متر

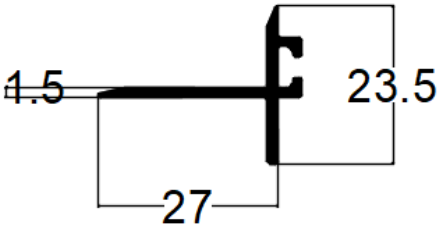

کد:

وزن:۲۳۰ گرم بر متر

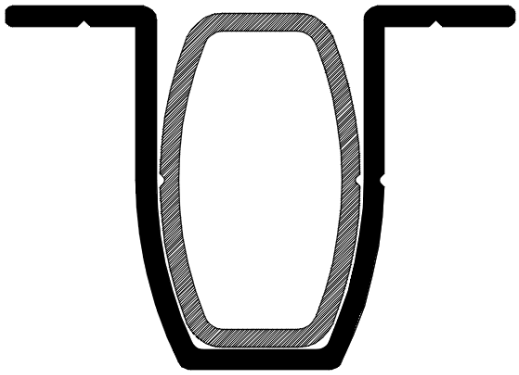

کد:

وزن: گرم بر متر

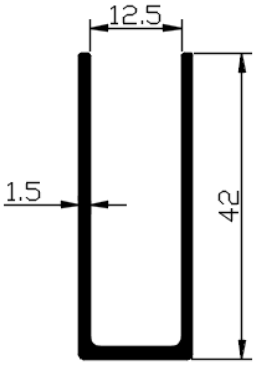

کد:

وزن: ۳۹۹گرم بر متر

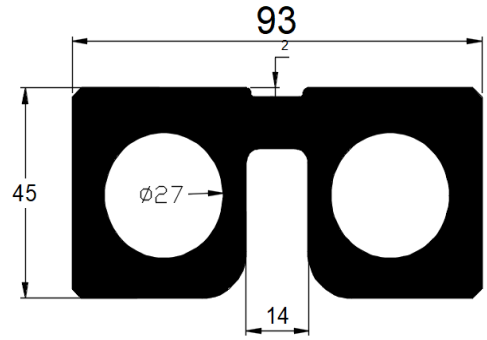

کد:

وزن: گرم بر متر

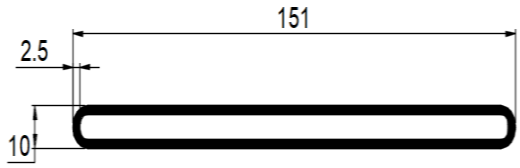

کد:

وزن: ۱۶۹۰گرم بر متر

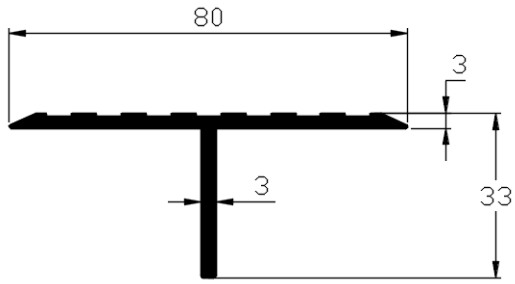

کد:

وزن: ۸۲۳گرم بر متر

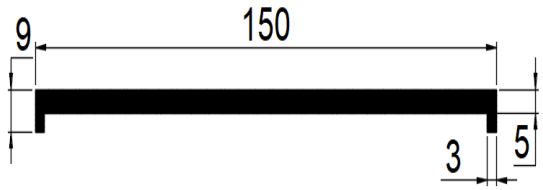

کد:

وزن: ۲۰۰۰گرم بر متر

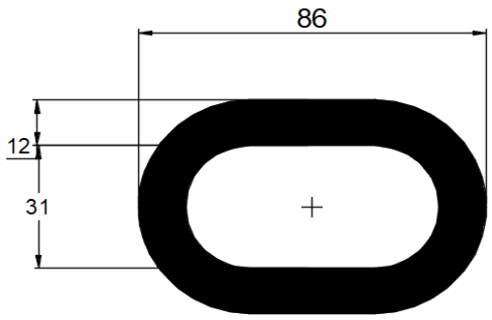

کد:

وزن: ۶۳۰۰گرم بر متر

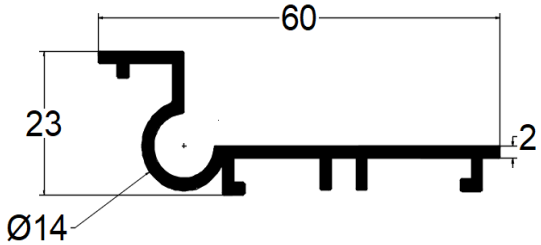

کد:

وزن: ۶۷۰گرم بر متر

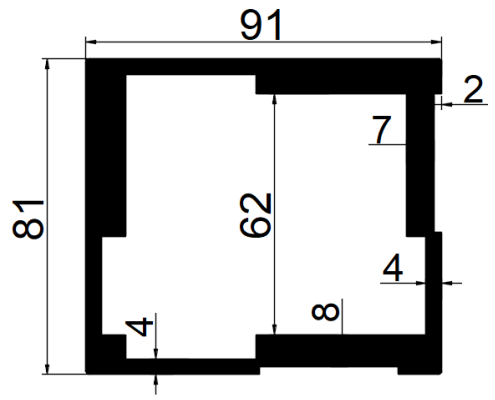

کد:

وزن ۵۷۸۱ گرم بر متر

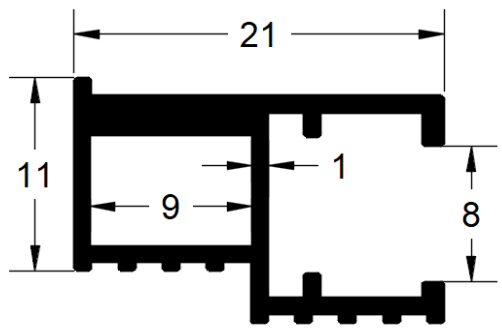

کد:

وزن: ۲۲۴گرم بر متر

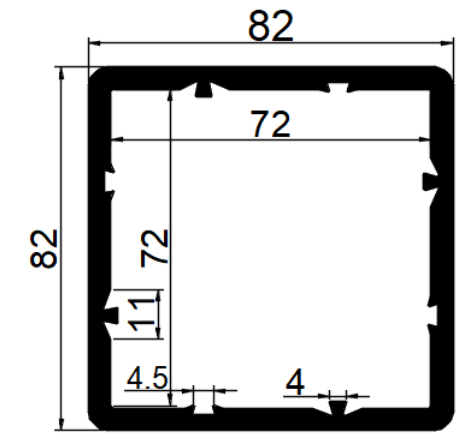

کد:

وزن: ۴۰۰۰ گرم بر متر

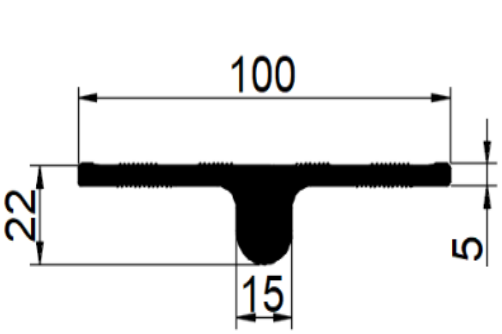

کد:

وزن: ۱۹۰۰گرم بر متر

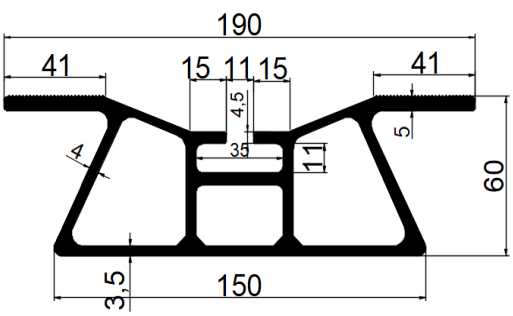

کد:

وزن: ۶۴۰۰گرم بر متر

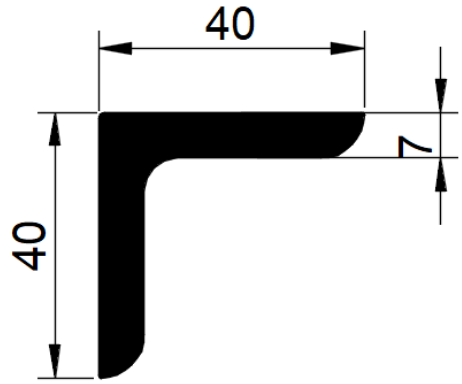

کد:

وزن: ۱۳۵۸گرم بر متر

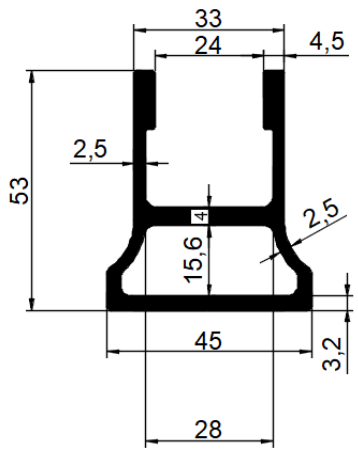

کد:

وزن: ۱۵۵۵گرم بر متر

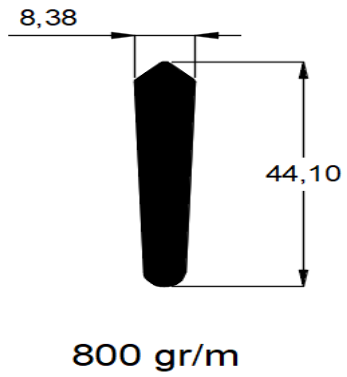

کد:

وزن: ۸۰۰گرم بر متر

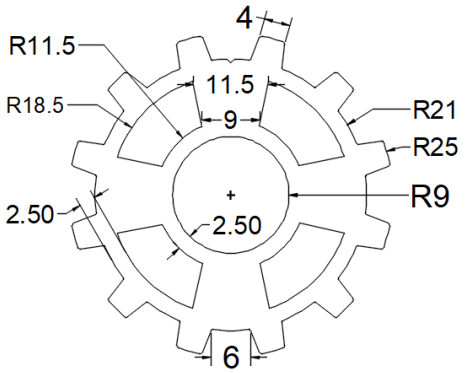

کد:

وزن:۲۶۵۴ گرم بر متر

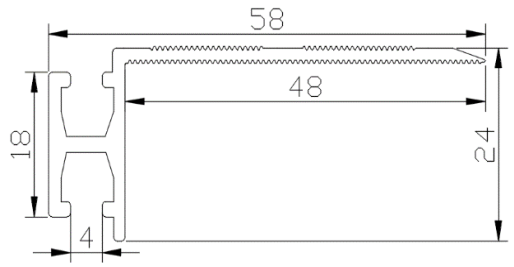

کد:

وزن: گرم بر متر