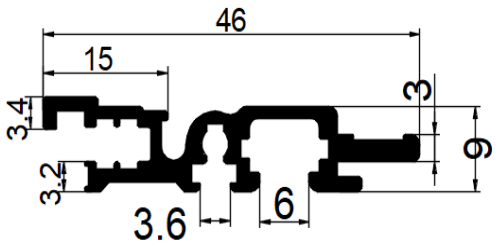

کد:

وزن: ۴۳۵گرم بر متر

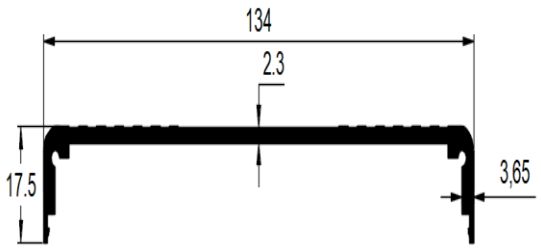

کد:

وزن: ۱۱۱۷گرم بر متر

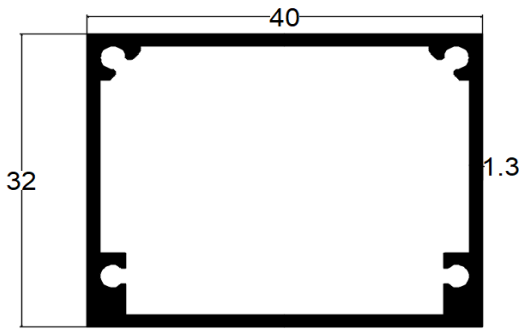

کد:

وزن: ۵۷۶گرم بر متر

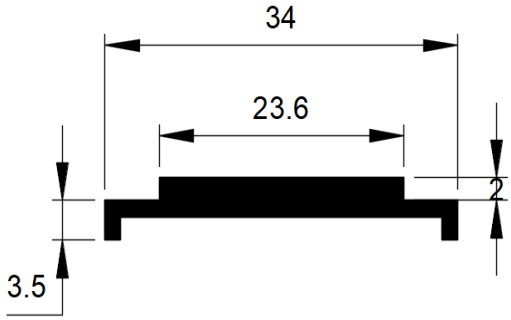

کد:

وزن:۲۸۱ گرم بر متر

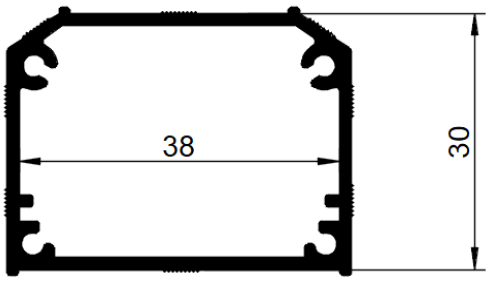

کد:

وزن:۶۳۴ گرم بر متر

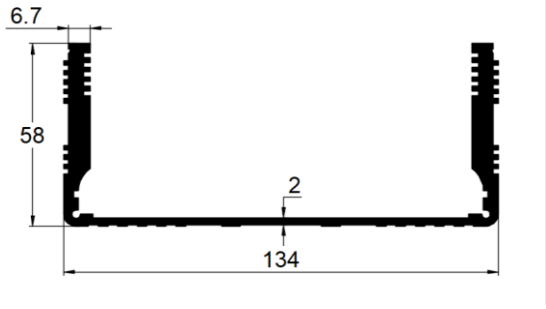

کد:

وزن:۲۶۸۵ گرم بر متر

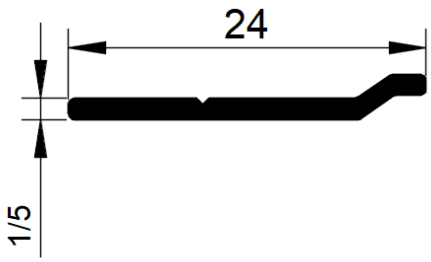

کد:

وزن:۹۶ گرم بر متر

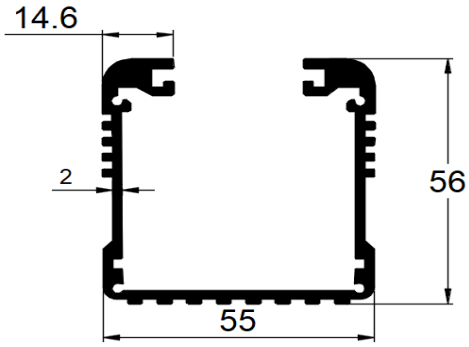

کد:

وزن:۱۵۰۰ گرم بر متر

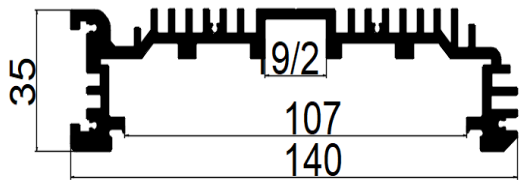

کد:

وزن:۲۸۱۰ گرم بر متر

کد:

وزن: گرم بر متر

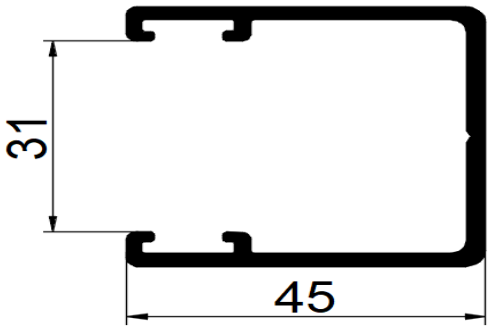

کد:

وزن:۸۲۹ گرم بر متر

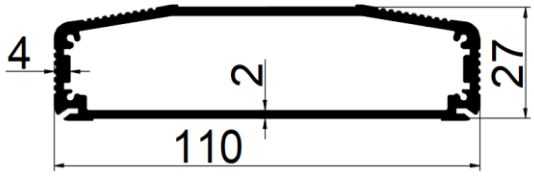

کد:

وزن:۱۶۵۶ گرم بر متر

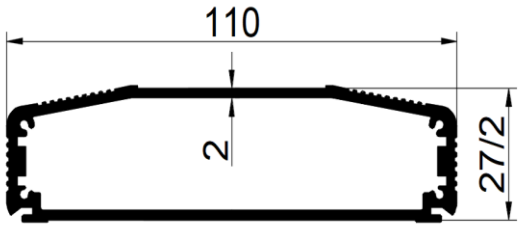

کد:

وزن:۱۶۶۶ گرم بر متر

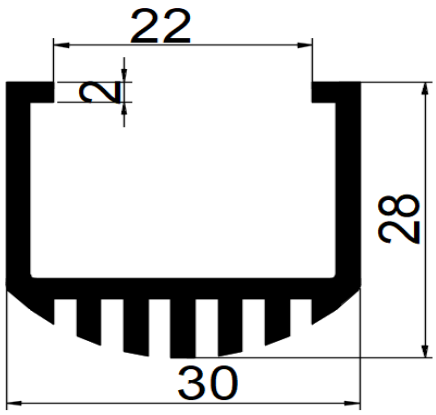

کد:

وزن: ۵۵۹گرم بر متر

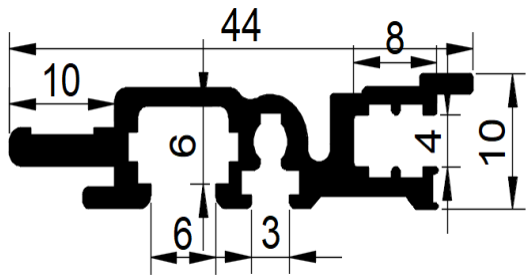

کد:

وزن:۴۲۴ گرم بر متر

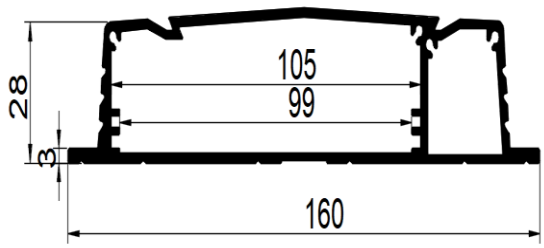

کد:

وزن:۲۲۵۴ گرم بر متر

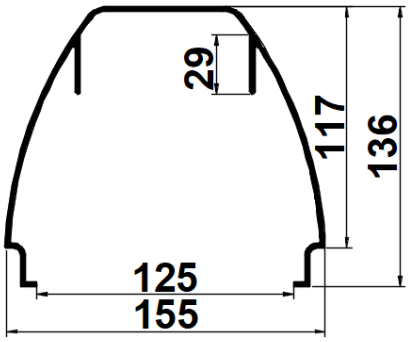

کد:

وزن:۲۸۳۵ گرم بر متر

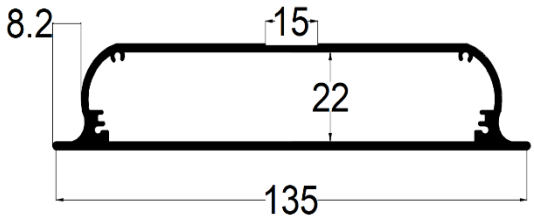

کد:

وزن:۱۷۲۶ گرم بر متر

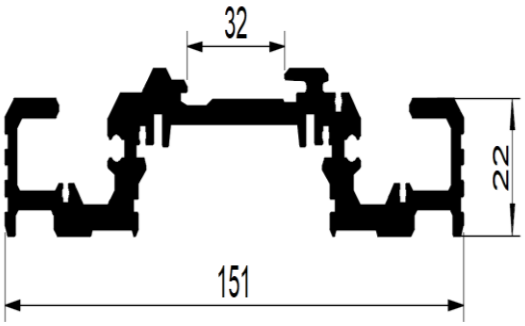

کد:

وزن:۳۳۳۱ گرم بر متر

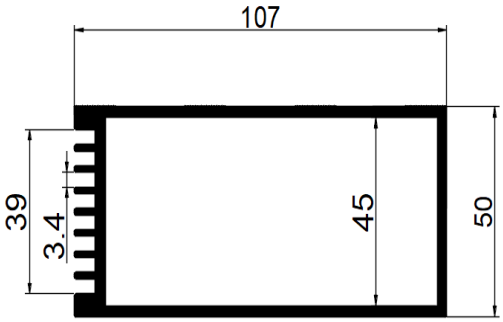

کد:

وزن:۲۵۰۰ گرم بر متر

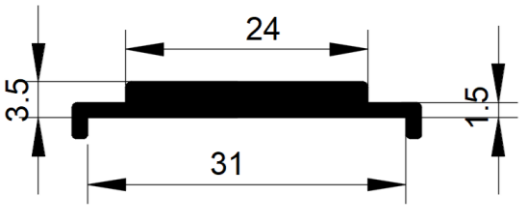

کد:

وزن:۲۸۶ گرم بر متر

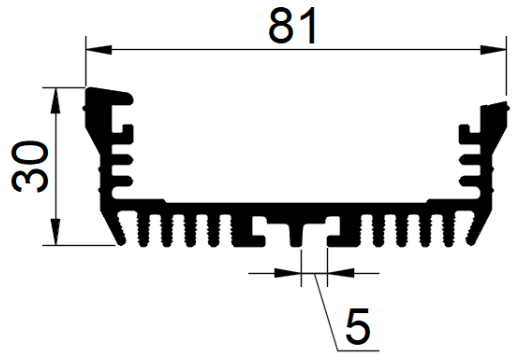

کد:

وزن:۱۵۰۰ گرم بر متر

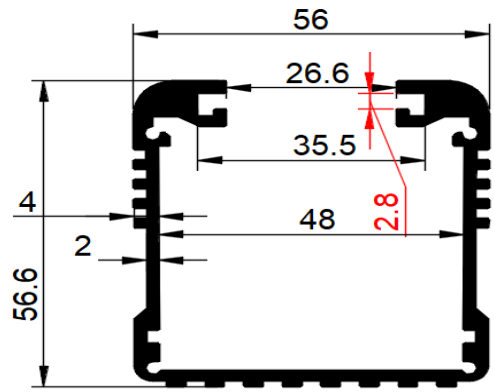

کد:

وزن:۱۵۰۰ گرم بر متر

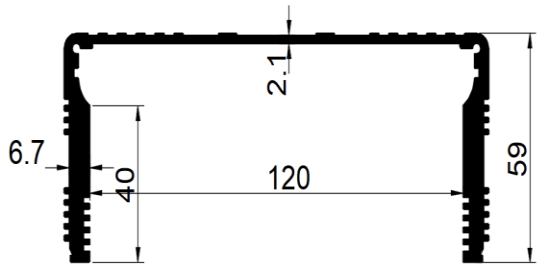

کد:

وزن:۲۷۰۰ گرم بر متر

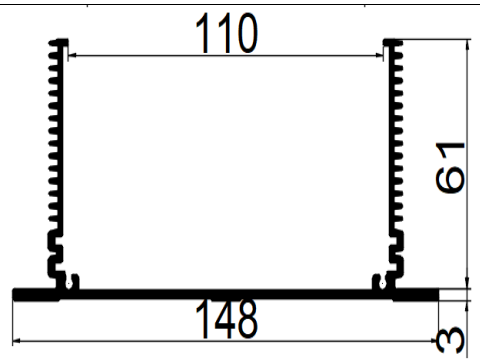

کد:

وزن:۲۰۰۰ گرم بر متر

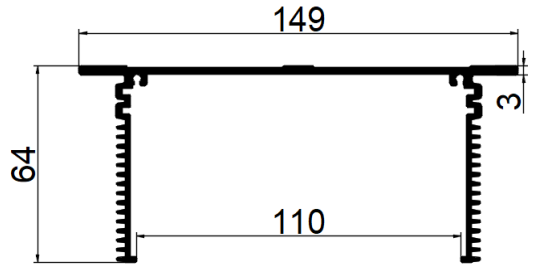

کد:

وزن:۲۰۰۰ گرم بر متر

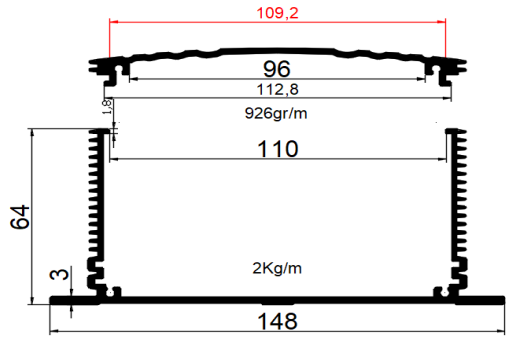

کد:

وزن:۲۰۰۰ گرم بر متر

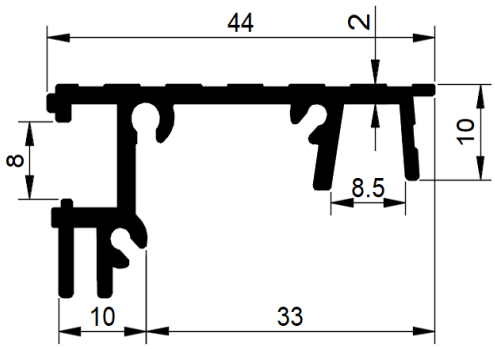

کد:

وزن:۵۴۰ گرم بر متر

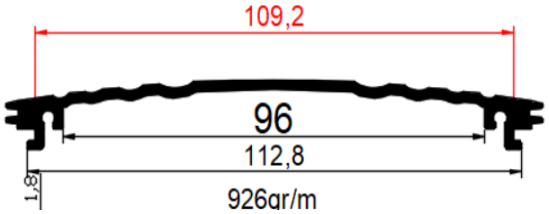

کد:

وزن: ۹۲۶گرم بر متر

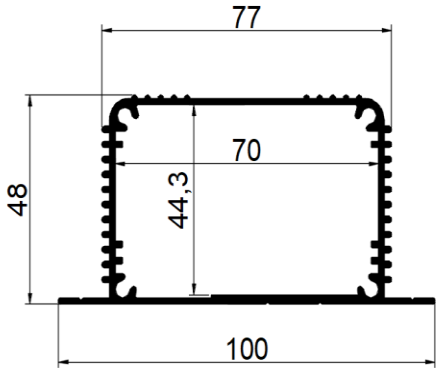

کد:

وزن:۱۵۰۰ گرم بر متر

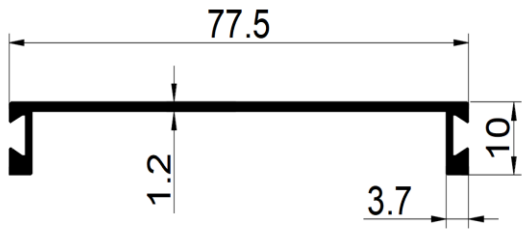

کد:

وزن: ۳۹۴گرم بر متر

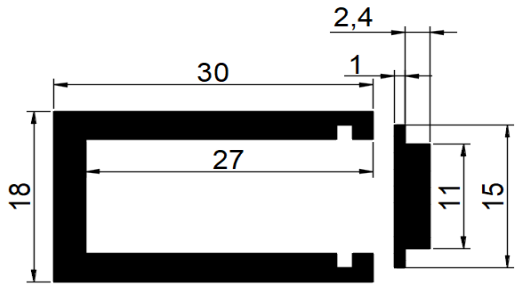

کد:

وزن:۱۱۲ گرم بر متر

کد:

وزن:۱۱۲ گرم بر متر

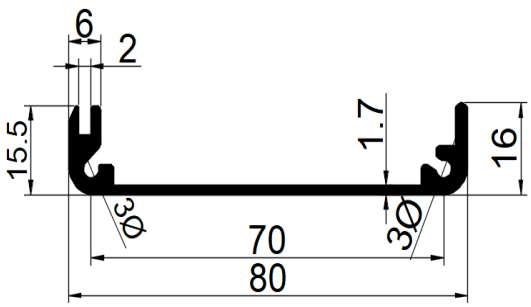

کد:

وزن:۷۰۰ گرم بر متر

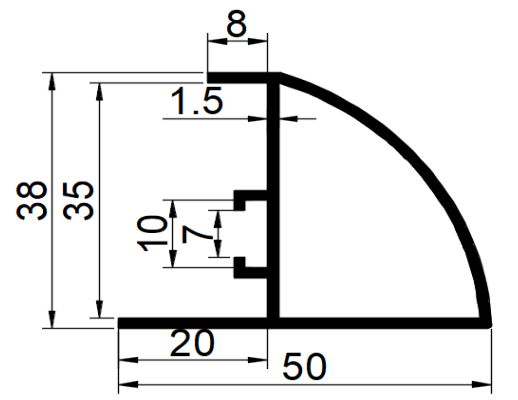

کد:

وزن:۲۴۴۱ گرم بر متر

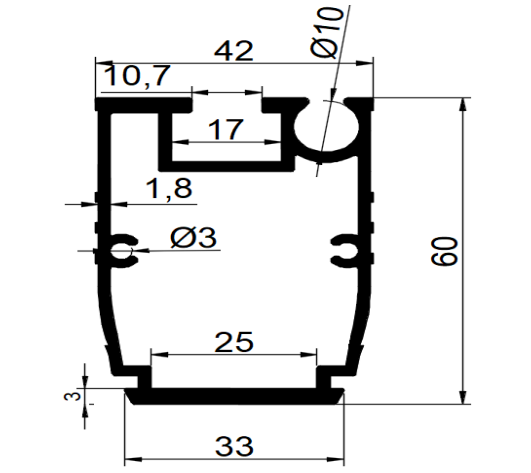

کد:

وزن: ۱۴۲۰گرم بر متر

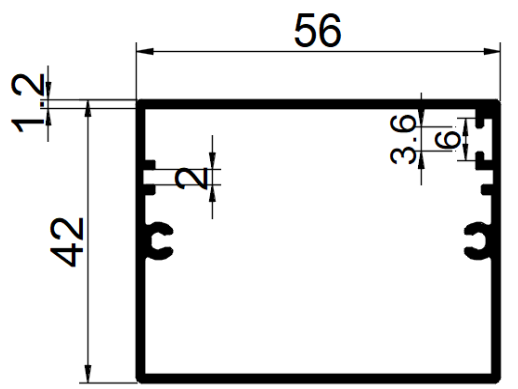

کد:

وزن: ۷۶۱,۴گرم بر متر

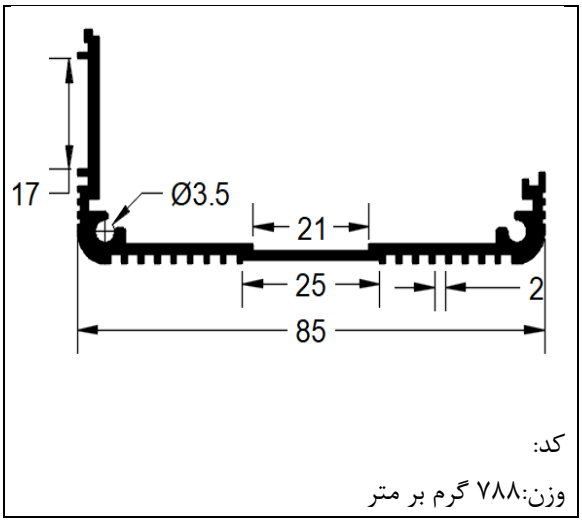

کد:

وزن:۷۸۸ گرم بر متر

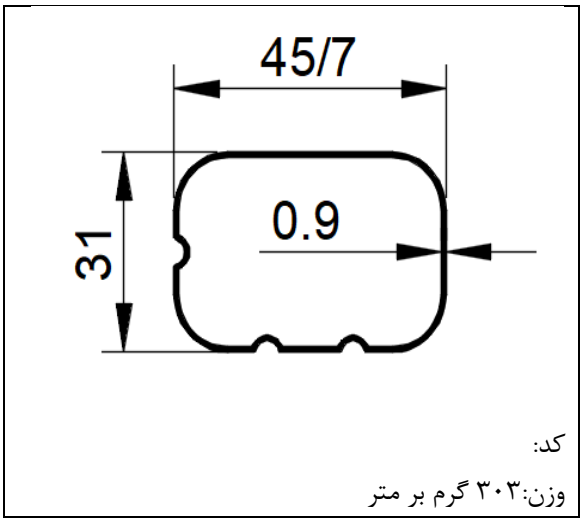

کد:

وزن:۳۰۳ گرم بر متر

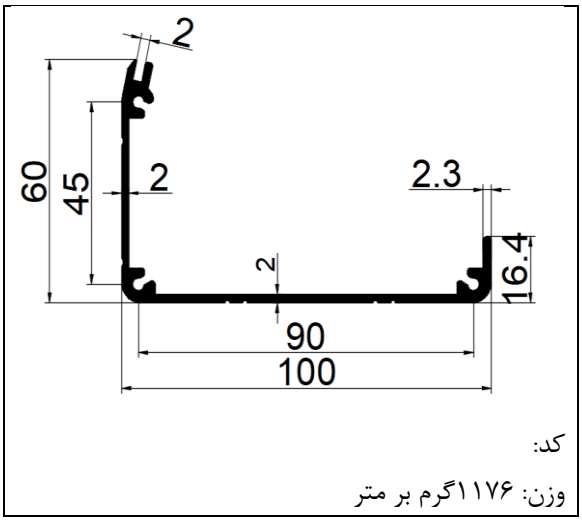

کد:

وزن: ۱۱۷۶گرم بر متر

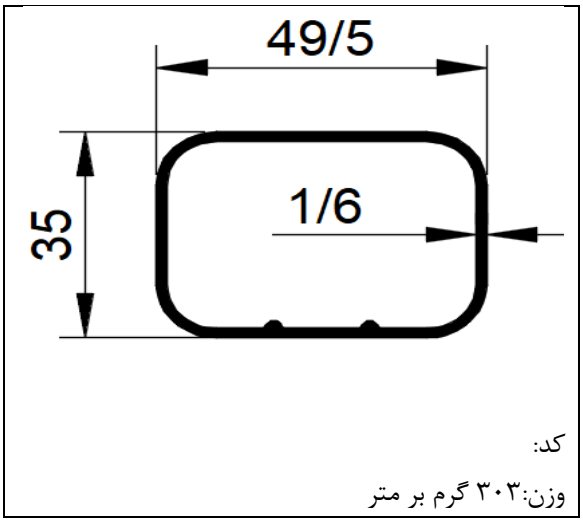

کد:

وزن:۳۰۳ گرم بر متر

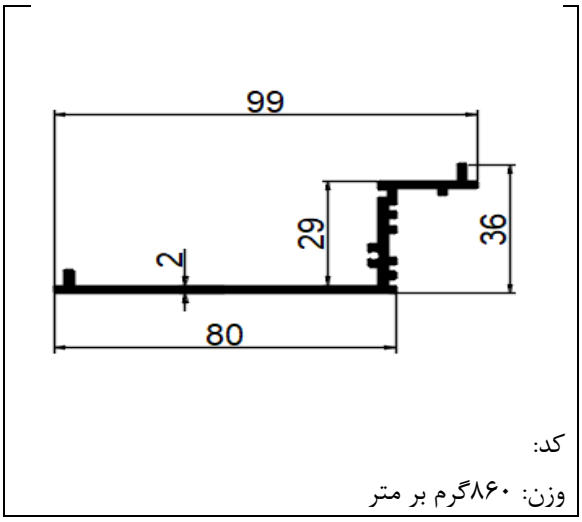

کد:

وزن: ۸۶۰گرم بر متر

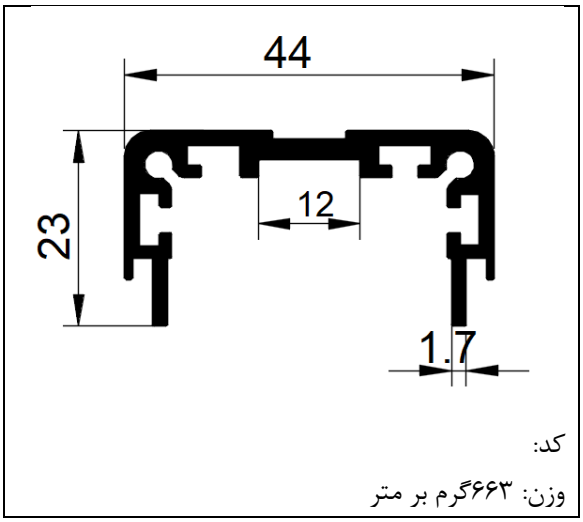

کد:

وزن: ۶۶۳گرم بر متر

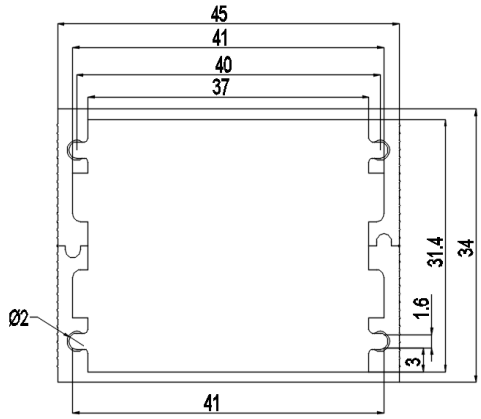

کد:

وزن: گرم بر متر

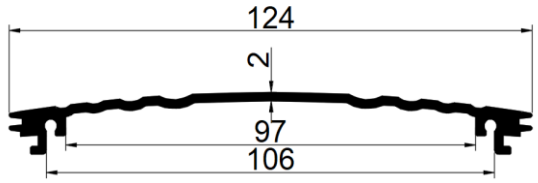

کد:

وزن: ۹۵۰گرم بر متر

کد:

وزن: گرم بر متر

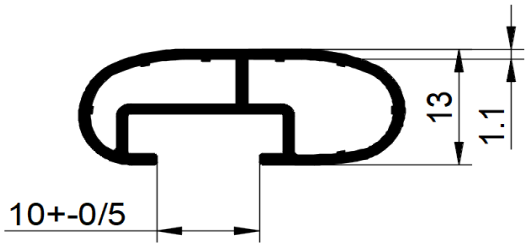

کد:

وزن: ۳۰۰گرم بر متر

کد:

وزن: گرم بر متر

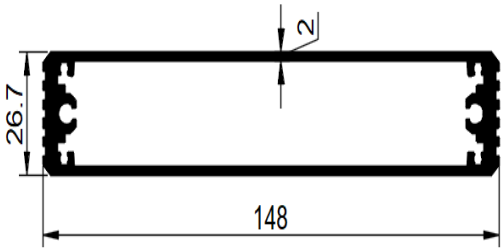

کد:

وزن:۲۴۳۰ گرم بر متر

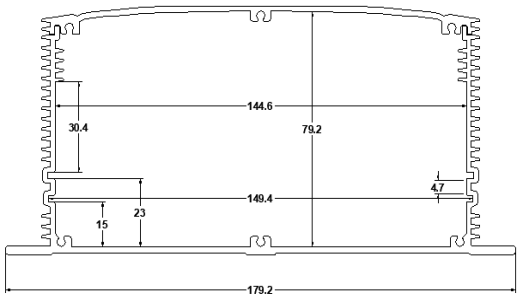

کد:

وزن: گرم بر متر

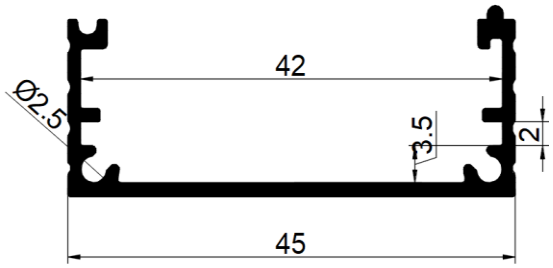

کد:

وزن:۳۴۲ گرم بر متر

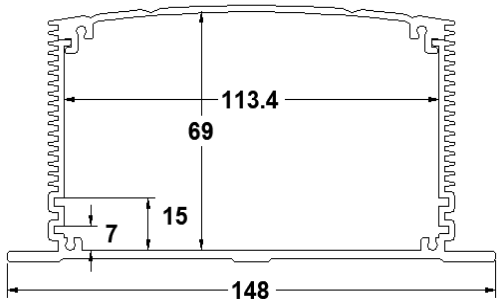

کد:

وزن: گرم بر متر

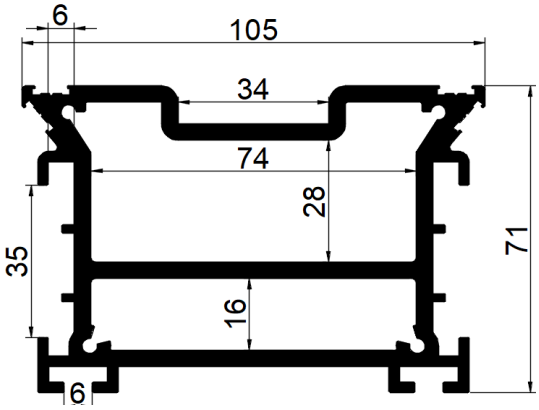

کد:

وزن:۴۹۰۰ گرم بر متر